TSV

member of PM

KATALOG

Premium aluminyum denizlik sistemleri ve kapı pencere için yalıtım ürünleri

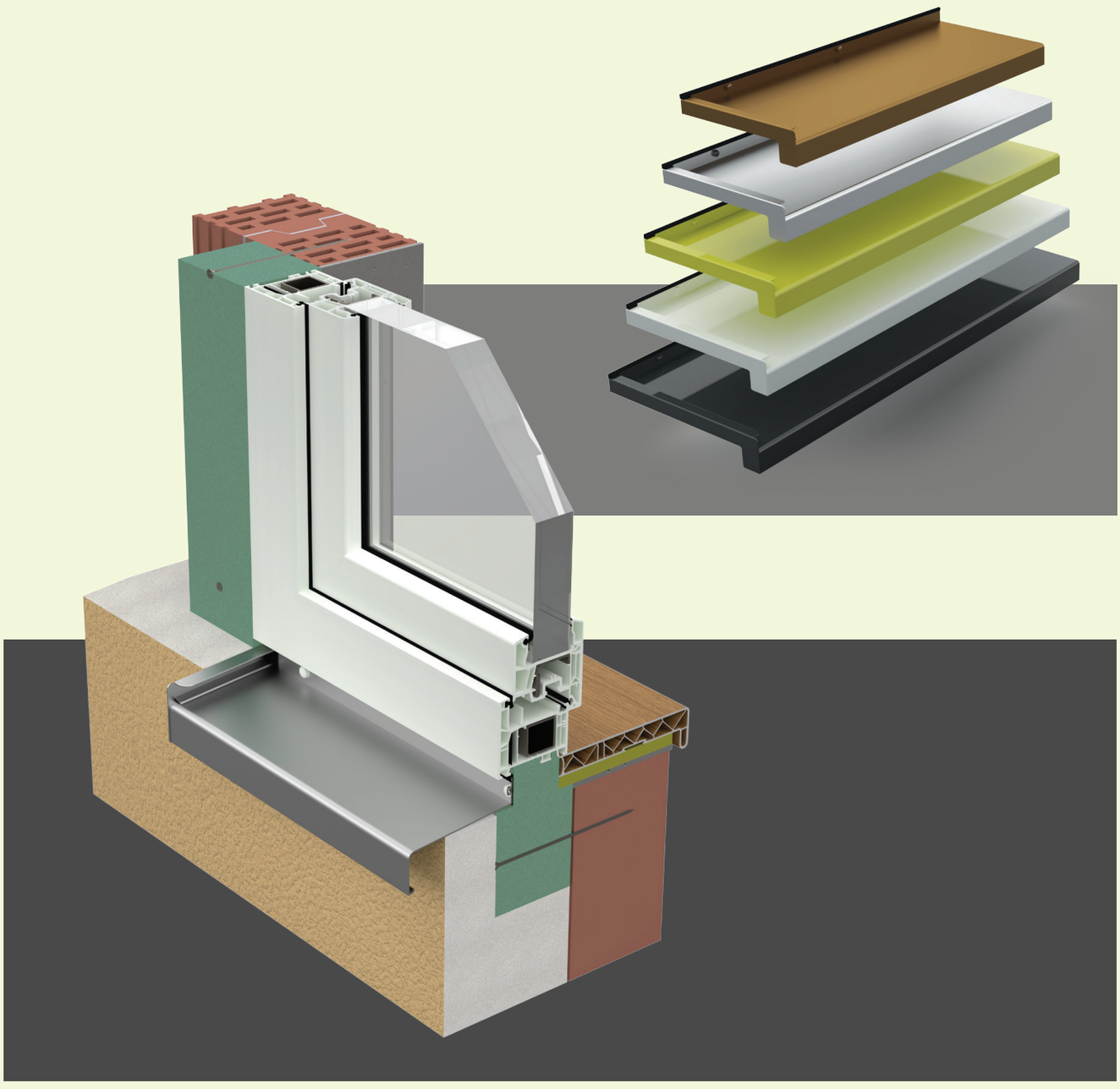


TSV
PM

GRUP PM

Ahsap ve PVC doğrama aksesuarları üreticisi ve distribütörü

PM gurubu, ahsap ve PVC aksesuar pazarında 20 yılı aşkın bir deneyime sahiptir. P**M Technic Elements** ve **PM Aluminium Line** Şirketlerimiz aracılığıyla iki ürün bölümü ile küresel pazarda yer alıyoruz: Lojistik olarak, depolarımız Romanya, italya ve Macaristan gibi ülkelerde bulunmakla birlikte PM Grubu sürekli genişlemektedir.

Portföyünde 7 ülkede 5.000'in üzerinde müşteriye hizmet veren 2.000'in üzerinde ürün ile Türkiye'deki PM fabrikasında üretilen PM ürünleri, kalite ve yenilikçi özellikleriyle pazarda farklılaşarak müşterilerine kaliteli ve uygulanması kolay ürünlerle fayda sağlıyor.

PM ürün yelpazesi, kapı ve pencere ile ilgili binanın tüm aşamalarını kapsayan çeşitliliğe sahiptir. Ürünlerimiz, kaliteli hızlı ve kolay montaj ile ayırt edilir ve, montaj için gerekli tüm aksesuarlarla birlikte gelir.

Birinci sınıf alüminyum dış mekan DENİZLİK sisteminin kimliğini temsil eden, hem teknik hem de estetik olarak performans gösteren TSV line markasını 2022 yılında müşterilerimizle buluşturduk. Ve sahada tespit edilen ihtiyaçlar için sürekli olarak yeni ve kalıcı çözümler üretmeye devam ediyoruz.

İÇERİK

TSV® Window Sill

01 Aluminyum pencere denizligi TSV - 40 mm DAMLALIK 7

02 "C", tipi "L" tipi Alüminyum yan kapaklar - 40 mm DAMLALIK 11

03 90° / 135° / 180° Köşe birleştirme parçaları 40 mm DAMLALIK 17

04 Çok yönlü kesilmis köşe dönüş profilleri 29

05 Montaj aksesuarları 33

06 Bakım ve montaj talimatları 41

TSV® Thermo Green

07 TSV Thermo Green 55

Isı yalıtımlı kapı eşiği yükseltme profili TSV Thermo Green 60

Kapı ve pencere kenar yalıtımı profili TSV Thermo Green 62

İç ve dış denizlik altı ısı yalıtım profilleri TSV Thermo Green 64

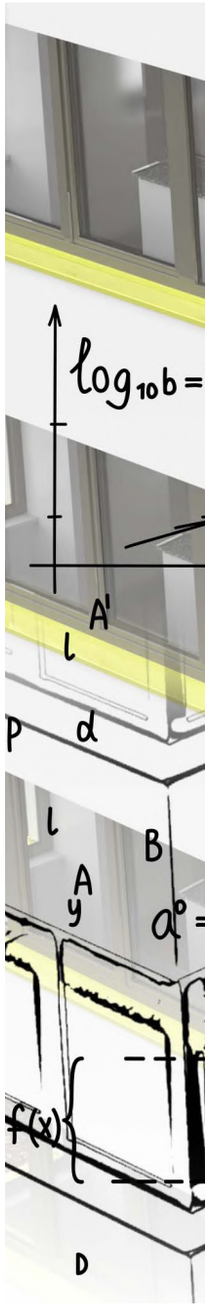

FİKİRDEN ÜRÜNE

TSV alüminyum Denizlik komple sisteminin tasarım sürecinin dayandığı temel parametrelerden biri, bunların verimli bir şekilde kullanılması ile temsil edilir, böylece uygulama sürecinin alt akışkanlığı sağlanır.
Yenilik ve kalite, teknolojik ilerlemenin destekleyici dilekleridir ve uzman ekiplerin tutkusu ve profesyonelliği eviniz için sürdürülebilir bir gelecek sağlar.

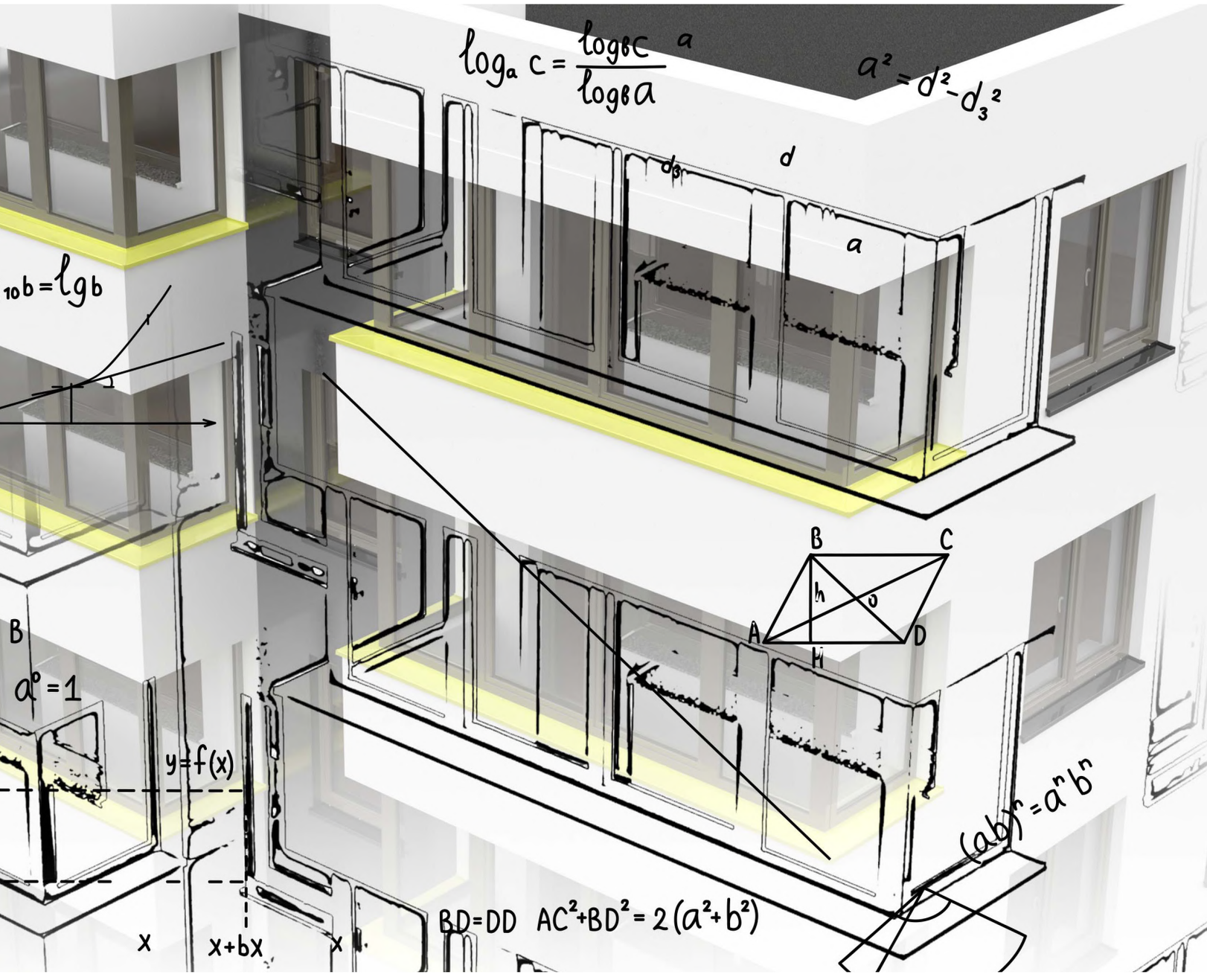

TSV ürünlerinin odaklandığı merkezi unsurlar, mimari konseptlerin ve yenileme projelerinin gerçekleştirilmesine katkıda bulunan teknik ve estetik performansla tanınmaktadır.

Tüm kaynaklarımız ve fikirlerimiz tek bir hedefe yöneliktir, En yüksek kalitede ürün ve hizmetleri teşvik etmek.

- **40 mm** damlalıklı alüminyum yan kapaklar
- RAL **9016, 8019, 8003, 7016**
- ELOKSAL: **E6/EV1, E6/C32, E6/C33**
- Özel renkler sipariş edilebilir
- mevcut genislikler: **50 mm - 400 mm**

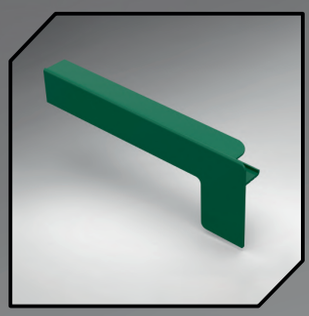

C Tipi YAN KAPAK

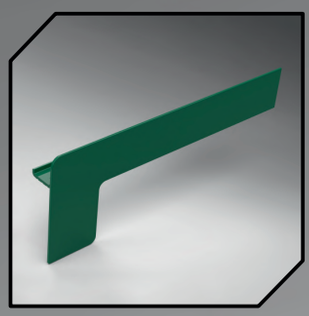

L Tipi YAN KAPAK

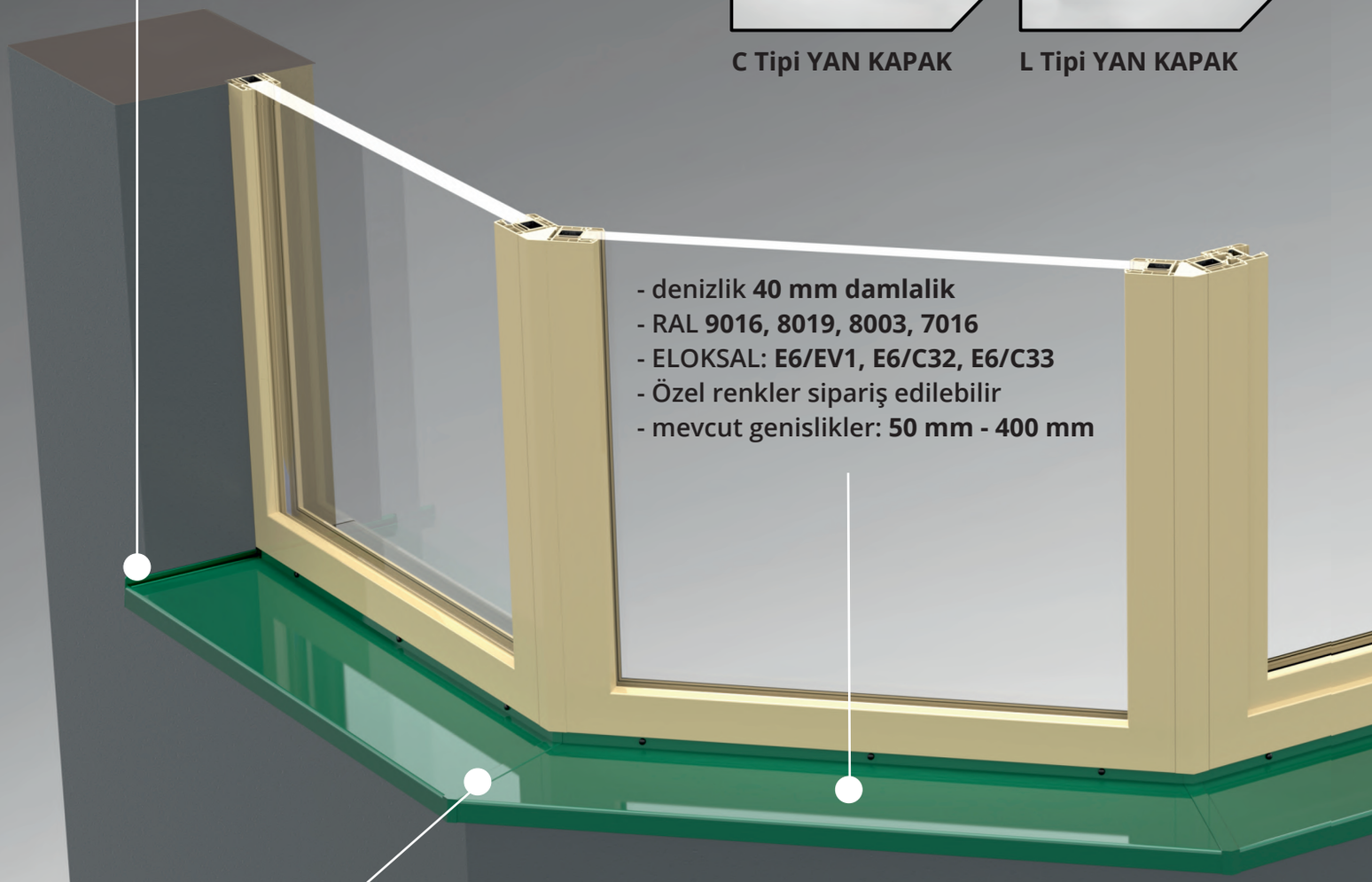

- denizlik **40 mm damlalik**
- RAL **9016, 8019, 8003, 7016**
- ELOKSAL: **E6/EV1, E6/C32, E6/C33**
- Özel renkler sipariş edilebilir
- mevcut genislikler: **50 mm - 400 mm**

EPDM contalı köşe birleştirme parçası 135° dış

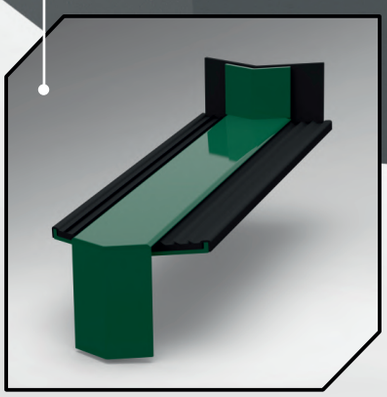

EPDM contalı köşe birleştirme parçası 135° iç

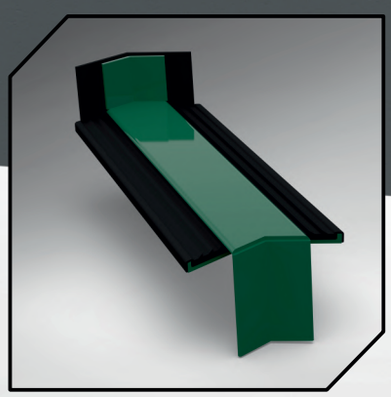

TSV®

ALÜMİNYUM DENİZLİK VE AKSESUARLARI

EPDM contalı birleştirme parçası 180°

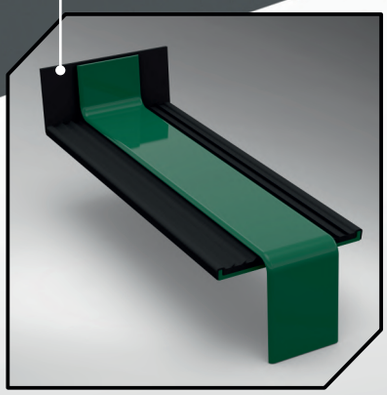

EPDM contalı köşe birleştirme parçası 90° iç



EPDM contalı köşe birleştirme parçası 90° dış

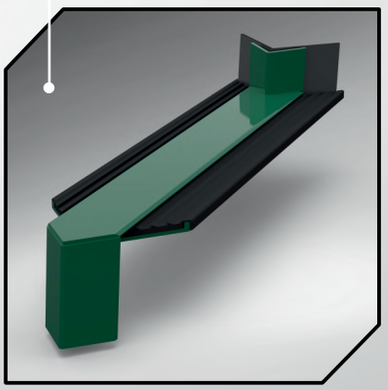



Ürünü web sitemizde ziyaret ediniz

tsvline.com



bölüm

1

ALÜMİNYUM DENİZLİK TSV
damlalık 40 mm

Pencerelerin altındaki yapının dış cephe koruması için teknik açıdan doğru ve etkili çözüm.

01. ALÜMİNYUM DENİZLİK TSV TSV

40 mm damlalık

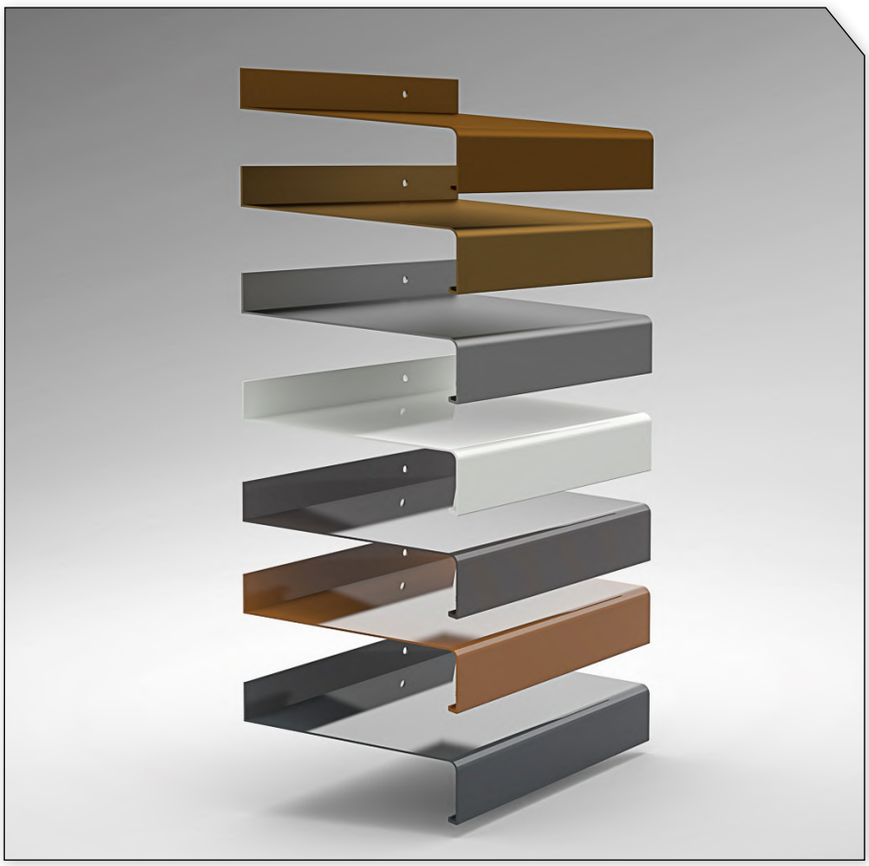



RAL 9016
BEYAZ



RAL 7016
GRI ANTRASİT



E6/C32
AÇIK BRONZ



E6/EV 1
GÜMÜŞ



RAL 8003
ALTIN MEŞE

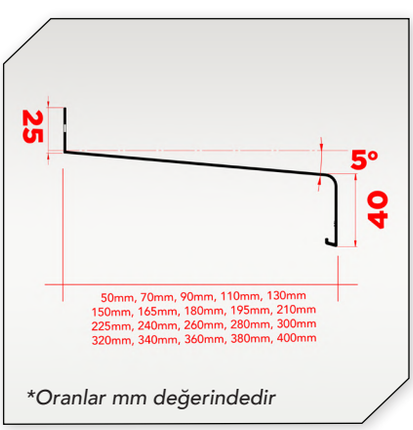

**Oranlar mm değerindedir*

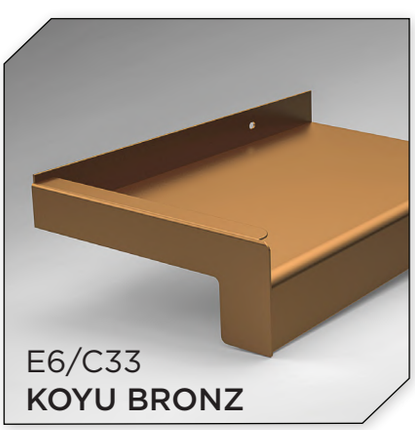

E6/C33
KOYU BRONZ



RAL 8019
KAHVE

Ürün adı:	**Aluminyum denizlik TSV, damlalik 40 mm**
Karakteristik avantajları:	- TSV alüminyum denizlikleri, yüksek hassasiyetli ekstrüzyon işlemiyle, AA 6061 alaşimindan yapilmiştir ve çikarilabilir bir koruyucu banda sahiptir. - Pencerelerin bitirilmesi ve yapının yağışlara karşı korunması amacıyla dışarıya monte edilmesi tavsiye edilir. - Atmosfer koşullarına, ultraviole ışınlarına ve sıcaklık dalgalanmalarina karşı yüksek dirençlidir.
Stoktaki renkler:	RAL 9016, RAL 8019, RAL 8003, RAL 7016 E6/EV1, E6/C32, E6/C33 **özel renkler sipariş edilebilir*
Mevcut ölçüler:	*50 mm* | *150 mm* | *225 mm* | *320 mm* *70 mm* | *165 mm* | *240 mm* | *340 mm* *90 mm* | *180 mm* | *260 mm* | *360 mm* *110 mm* | *195 mm* | *280 mm* | *380 mm* *130 mm* | *210 mm* | *300 mm* | *400 mm*

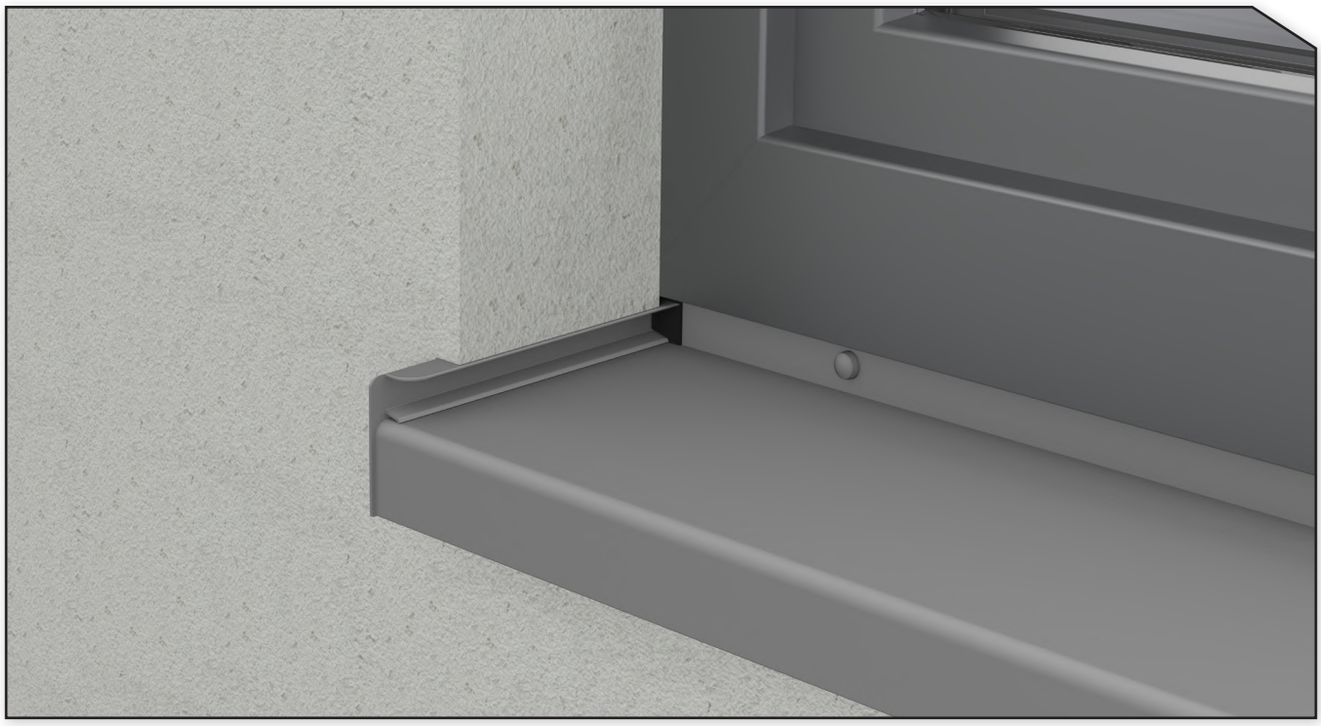

TEKNİK ÖZELLİKLER Aluminum denizlik 40 mm damlalık	- 300 mm mesafe aralıklarına konumlandırılmış 4,2x7 mm oval delikler; - Denizliklerin eğimi 5^0; - Tamamen boyalı. - Doğru montaj için montaj aksesuarlarının kullanılması tavsiye edilir: paslanmaz vidalar, maskeleme kapakları, butil sızdırmazlık bandı, ses yalıtımı bandı.

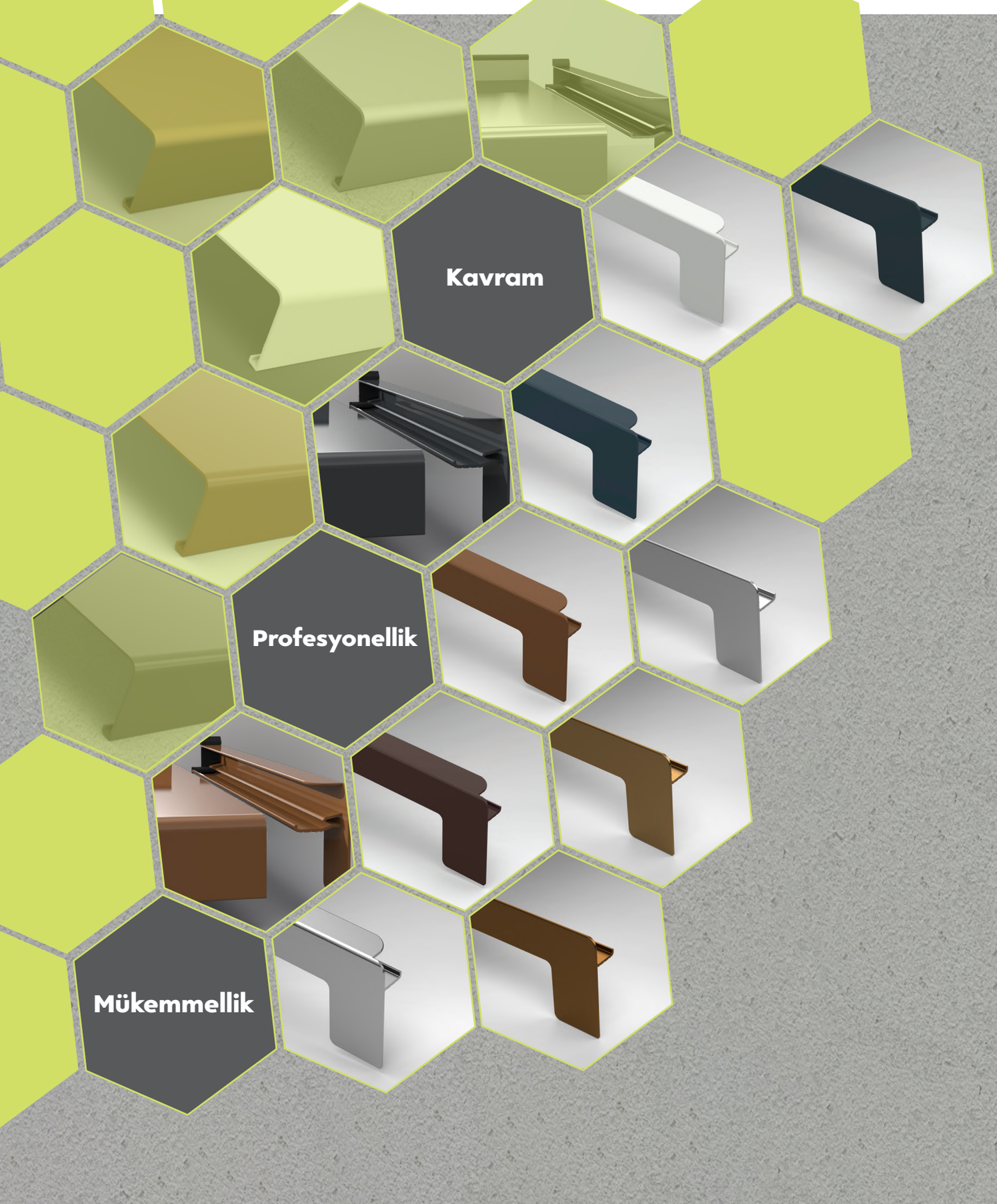

Ürünü web sitemizde ziyaret ediniz

tsvline.com



Bölüm

2

ALÜMİNYUM YAN KAPAKLAR

40 mm damlalık

Elektrostatik boyama işlemiyle ve
eloktrokimyasal işlemi ile yapılırlar.
Denizlik kapakları klipsli şekilde sabitlenir.

02. “C“ TİPİ ALÜMİNYUM YAN KAPAKLAR

40 mm damlalık

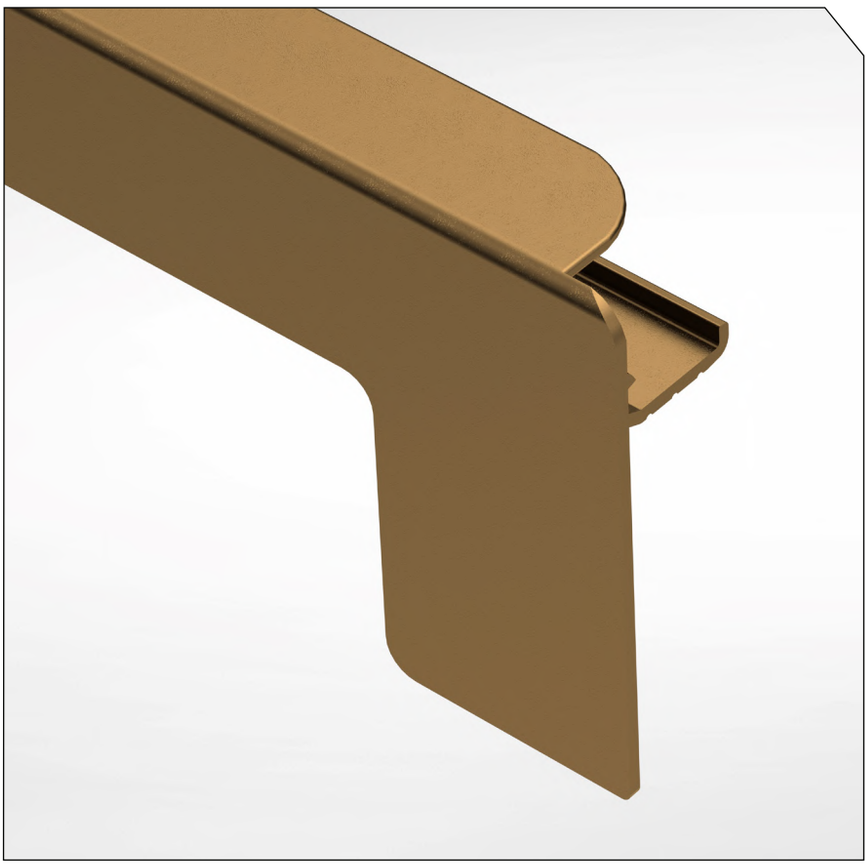



RAL 9016
BEYAZ



RAL 7016
GRI ANTRASİT



E6/C32
AÇIK BRONZ



E6/EV 1
GÜMÜŞ



RAL 8003
ALTIN MEŞE

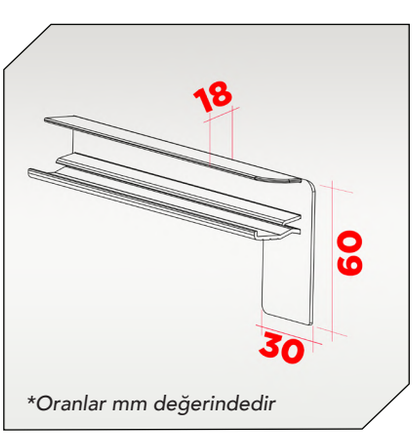

**Oranlar mm değerindedir*

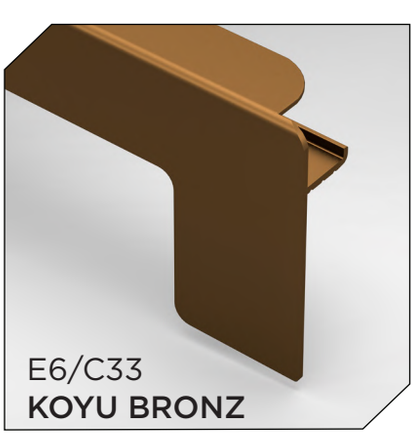

E6/C33
KOYU BRONZ



RAL 8019
KAHVE

Ürün adı:	**"C" tipi alüminyum yan kapaklar**
Karakteristik avantajları:	Pencere ile mükemmel uyum içinde olup kalite garantisine ve yapıya uygun sağlamlığa dikkat edilerek yapılırlar. Yenilikçi klipsli sistemimiz sayesinde kurulumu çok kolaydır. Sistemin, ısı yalıtımı uygulamasının bitmiş cephenin gerçekleştirilmesinden daha sonraki bir aşamayı temsil ettiği tüm durumlarda Kullanılması tavsiye edilir; Bakım ve güvenlik açısından mükemmel performans ve arttırılmış direnç sağlar.
Stoktaki renkler:	RAL 9016, RAL 8019, RAL 8003, RAL 7016 E6/EV1, E6/C32, E6/C33 **özel renkler sipariş edilebilir*
Mevcut ölçüler:	*50 mm* | *150 mm* | *225 mm* | *320 mm* *70 mm* | *165 mm* | *240 mm* | *340 mm* *90 mm* | *180 mm* | *260 mm* | *360 mm* *110 mm* | *195 mm* | *280 mm* | *380 mm* *130 mm* | *210 mm* | *300 mm* | *400 mm*
Paketleme:	Ayrı ayrı - 1 adet sol / 1 adet sağ olarak paketlenir

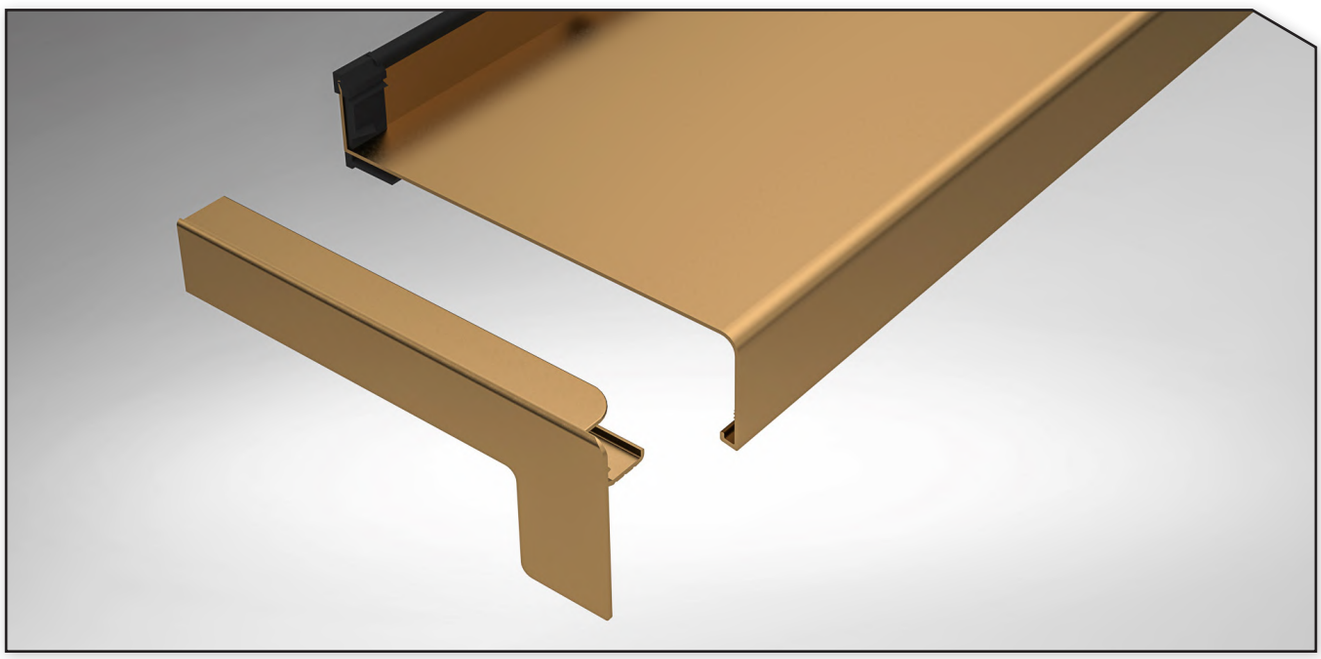

TEKNİK ÖZELLİKLER "C" tipi aluminyum yan kapaklar 40 mm damlalık	- Yan kapaklar yüksek hassasiyetli ekstrüzyon işlemiyle AA 6061 alaşımından yapılmıştır. - 18 mm Genişliğinde ısı yalıtımı olan binalara uygundur.

02. “L“ TİPİ ALÜMİNYUM YAN KAPAKLAR

40 mm damlalık

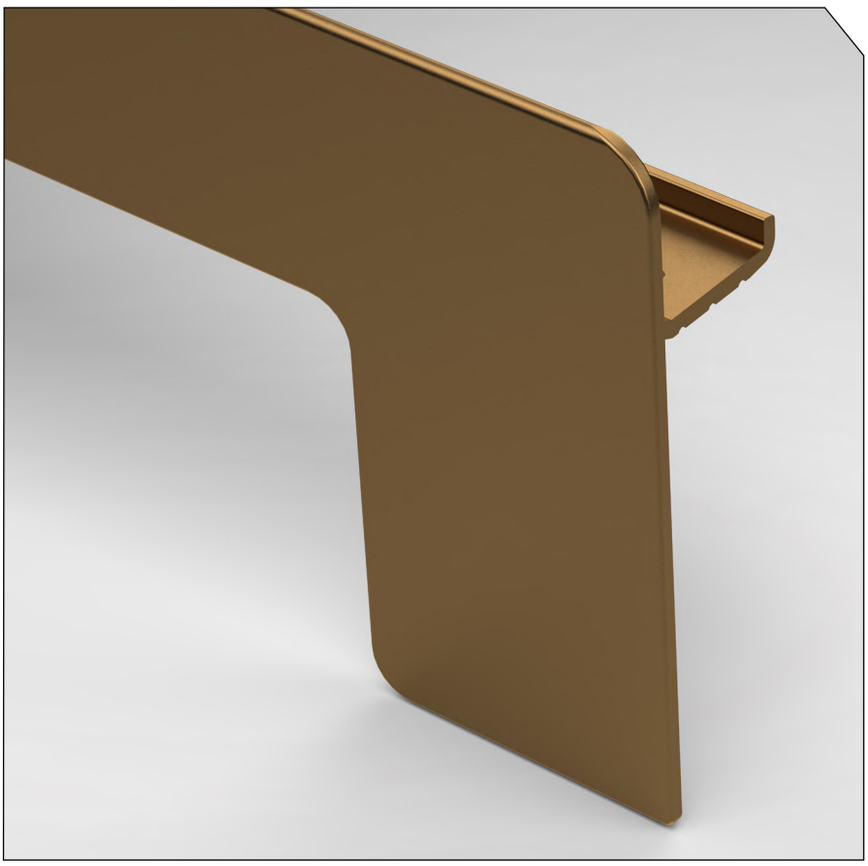



RAL 9016
BEYAZ



RAL 7016
GRI ANTRASİT



E6/C32
AÇIK BRONZ



E6/EV 1
GÜMÜŞ



RAL 8003
ALTIN MEŞE

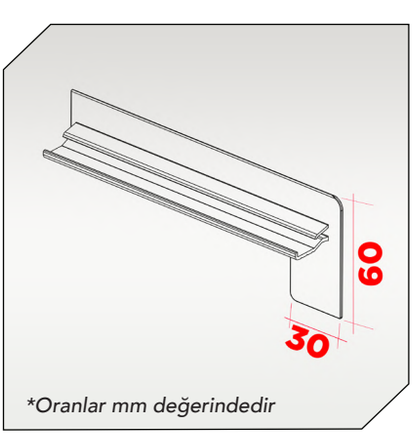

**Oranlar mm değerindedir*



E6/C33
KOYU BRONZ



RAL 8019
KAHVE

Ürün adı:	**"L" tipi alüminyum yan kapaklar**
Karakteristik avantajları:	- Desen ve renklerle dekoratif bir görünüm sağlayacak şekilde tasarlanmıştır sızmalara karşı koruma sağlar ve kalite güvencesi sunar. - Yenilikçi klipsli sistemimiz sayesinde sabitlenmesi cok kolaydır. - Sistemin, ısı yalıtımı yapılmış tüm durumlarda ve yenileme projelerinde kullanılması tavsiye edilir. Bakım ve güvenlik açısından mükemmel performans ve arttırılmış direnç sağlar.
Stoktaki renkler:	RAL 9016, RAL 8019, RAL 8003, RAL 7016 E6/EV1, E6/C32, E6/C33 **özel renkler sipariş edilebilir*

Mevcut ölçüler:

50 mm	*150 mm*	*225 mm*	*320 mm*
70 mm	*165 mm*	*240 mm*	*340 mm*
90 mm	*180 mm*	*260 mm*	*360 mm*
110 mm	*195 mm*	*280 mm*	*380 mm*
130 mm	*210 mm*	*300 mm*	*400 mm*

Paketleme:	Ayrı ayrı - 1 adet sol / 1 adet sağ olarak paketlenir

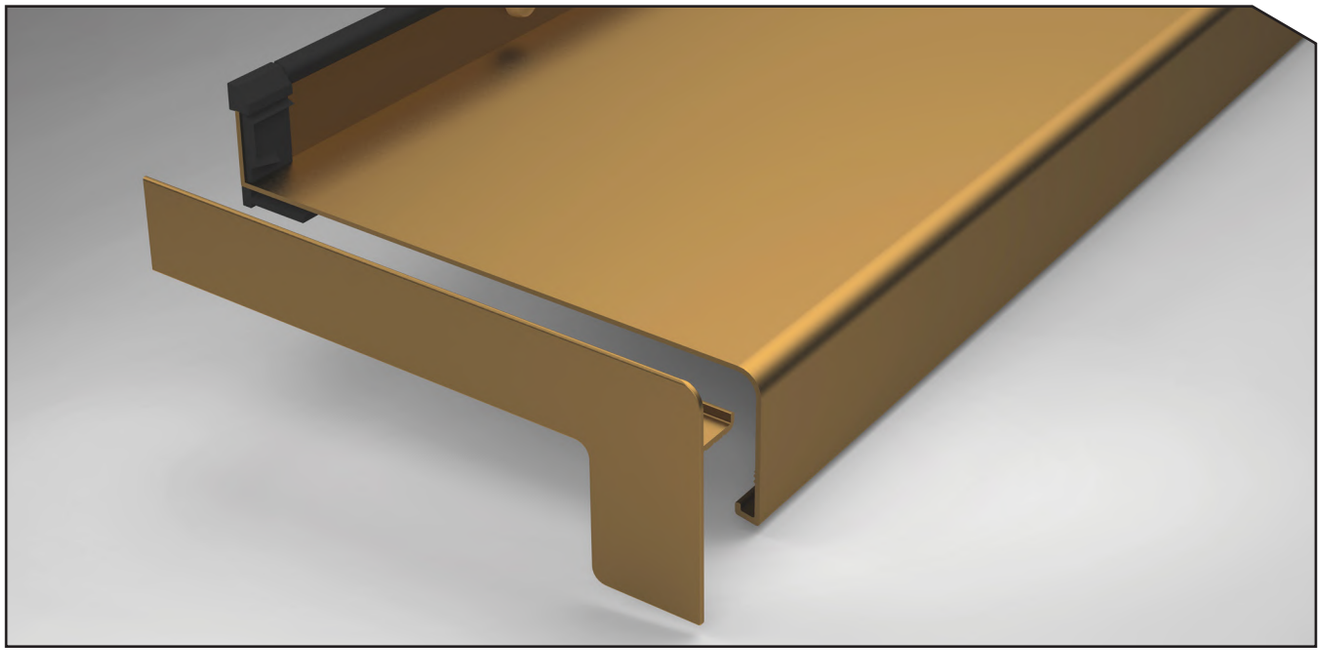

TEKNİK ÖZELLİKLER "L" TİPİ ALÜMİNYUM YAN KAPAKLAR 40 mm damlalık	- Yan kapaklar yüksek hassasiyetli ekstrüzyon işlemiyle AA 6061 alaşımından yapılmıştır. - 18 mm/ 30 ve 40 mm olmak üzere 3 genişlik seçeneği ile değişken ısı yalıtım uygulama ölçüleri sunar.

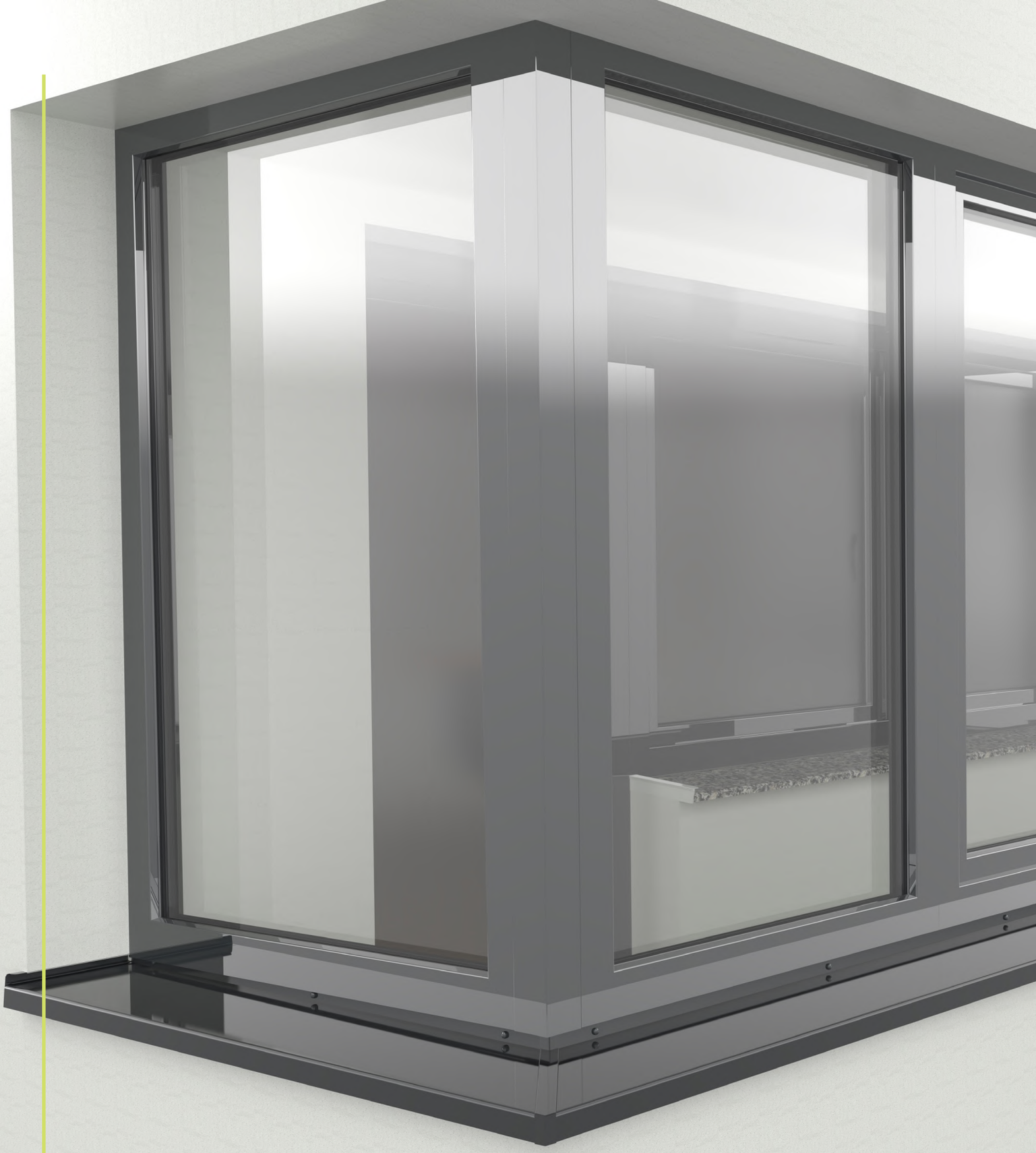

Ürünü web sitemizde ziyaret ediniz

tsvline.com

Değişen hava koşullarına ve zamanın etkilerine dayanıklı, yüksek kaliteli alüminyumdan üretilmiştir.
Kurulumu ve bakımı çok kolaydır.



bölüm

3

KÖŞE BİRLEŞTİRME PARÇALARI

Aluminum denizlik 40 mm

90°, 135°, 180°

03. KÖŞE BİRLEŞTİRME PARÇALARI

90° Dış - 40 mm damlalık

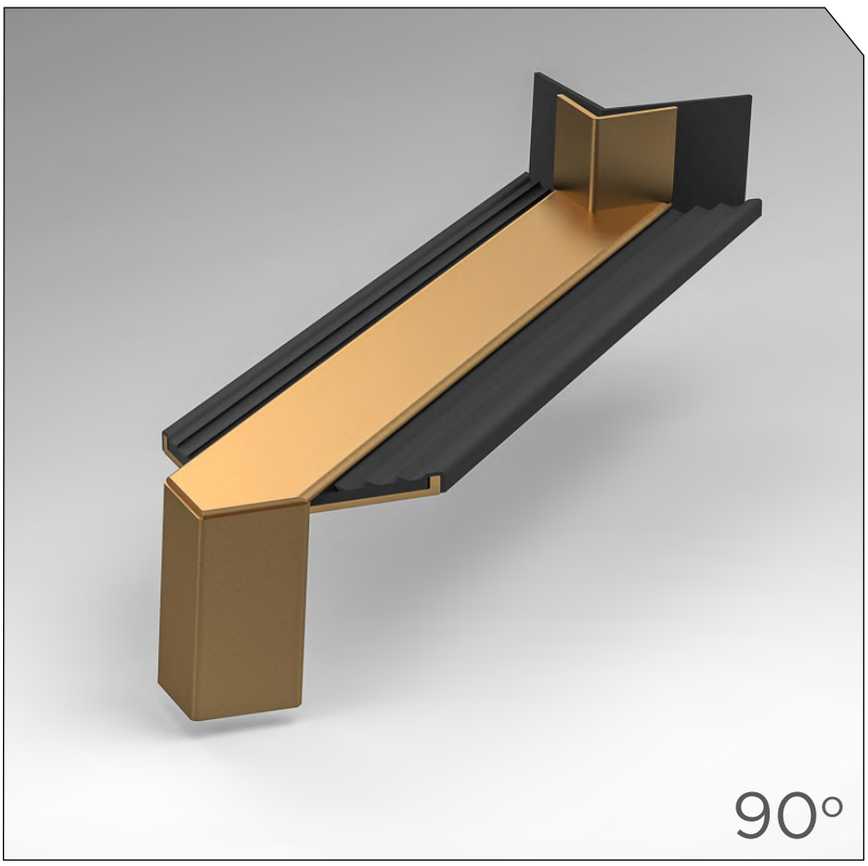







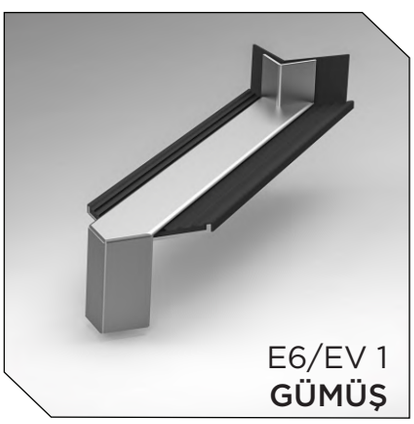



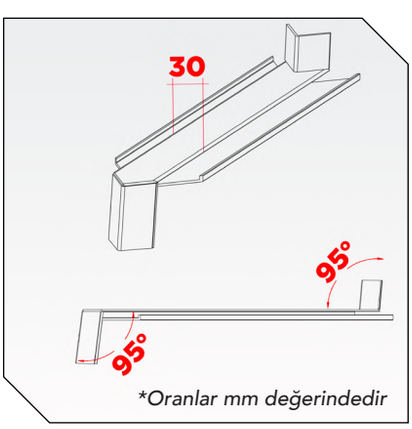

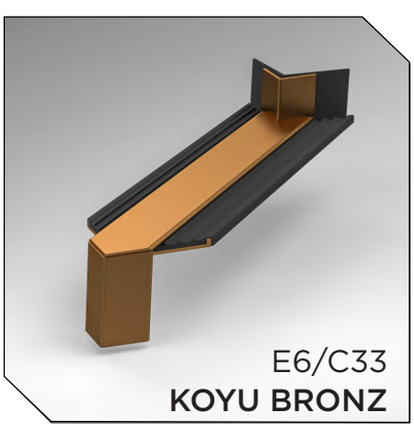



Ürün adı:	**90° DIŞ Köşe birleştirme parçası**
Karakteristik avantajları:	- Birleştirme parçaları yüksek hassasiyetli ekstrüzyon işlemiyle AA 6061 alaşımından yapılmış, su sızmalarına karşı sızdırmazlık contası ile donatılmıştır. - 40 mm damlalıklı alüminyum denizliklerin 90° dış köşe birleştirmesini gerçekleştirir. - Hem estetik hem de fonksiyonel nitelikte mükemmel bir birleşme sağlar.
Stoktaki renkler:	RAL 9016, RAL 8019, RAL 8003, RAL 7016 E6/EV1, E6/C32, E6/C33 **özel renkler sipariş edilebilir*
TSV alüminyum denizliklerinin nominal genisliğine bağlı mevcut ölçüler:	*50 mm* | *150 mm* | *225 mm* | *320 mm* *70 mm* | *165 mm* | *240 mm* | *340 mm* *90 mm* | *180 mm* | *260 mm* | *360 mm* *110 mm* | *195 mm* | *280 mm* | *380 mm* *130 mm* | *210 mm* | *300 mm* | *400 mm*
Paketleme:	10 adet / kutu



TEKNİK ÖZELLİKLER 90° Dış Köşe birleştirme parçası	- Birleştirme parçaları alüminyum denizliklerin 5^0 eğim açısıyla birleştirilecek şekilde tasarlanmıştır. - 30 mm genişliğe sahip olan üst kısım kesimden kaynaklanabilecek açısal sapmaların maskelenmesine olanak sağlar. - Birleştirme parçalarını sayfa 42'de açıklanan montaj talimatlarına göre monte etmenizi öneririz.

03. KÖŞE BİRLEŞTİRME PARÇALARI

90º iç - 40 mm damlalık

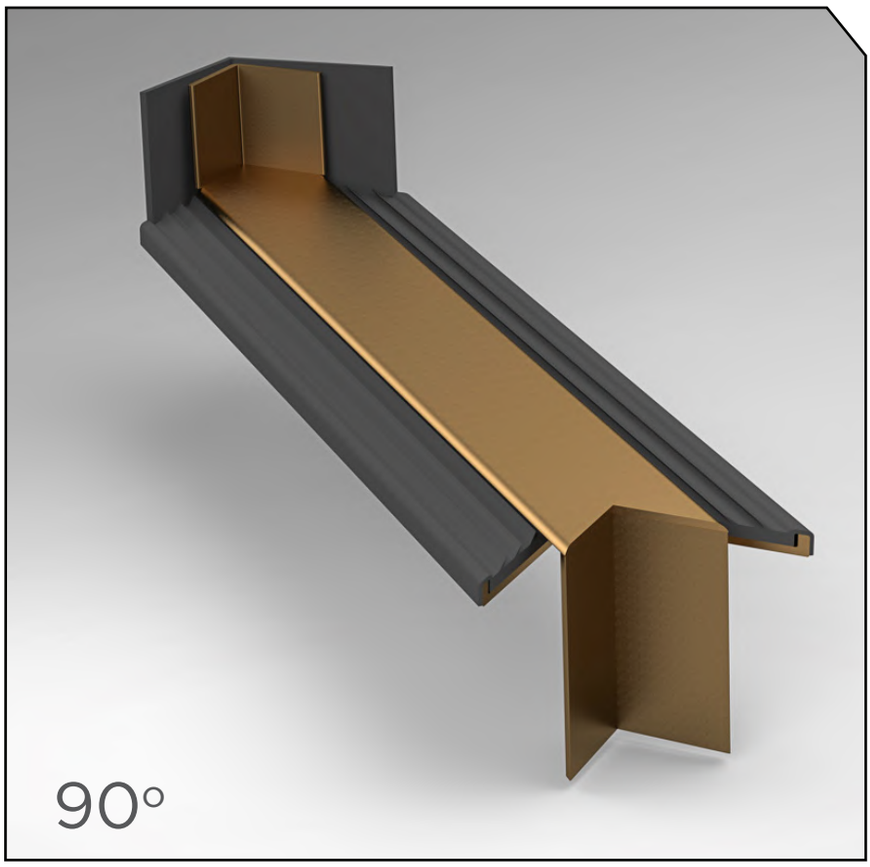







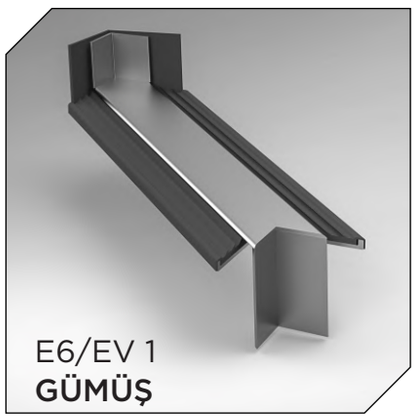



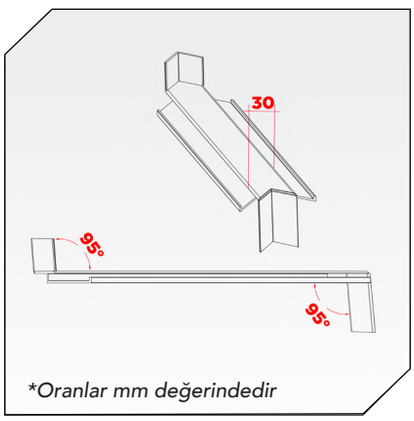

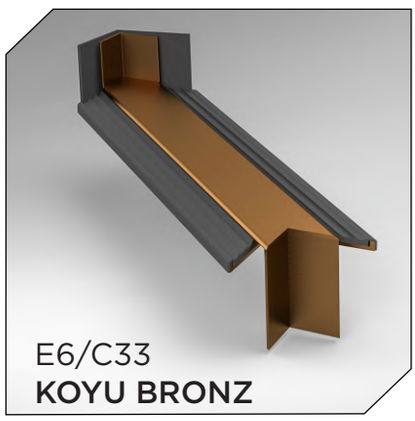



Ürün adı:	**Köşe birleştirme parçası 90° İÇ**
Karakteristik avantajları:	- Birleştirme parçaları yüksek hassasiyetli ekstrüzyon işlemiyle AA 6061 alaşımından yapılmış, su sızmalarına karşı sızdırmazlık contası ile donatılmıştır. - 40 mm damlalıklı alüminyum denizliklerin 90° iç köşe birleştirmesini gerçekleştirir. - Hem estetik hem de fonksiyonel nitelikte mükemmel bir birleşme sağlar.
Stoktaki renkler:	RAL 9016, RAL 8019, RAL 8003, RAL 7016 E6/EV1, E6/C32, E6/C33 **özel renkler sipariş edilebilir*

TSV alüminyum denizliklerinin nominal genisliğine bağlı mevcut ölçüler:

50 mm	*150 mm*	*225 mm*	*320 mm*
70 mm	*165 mm*	*240 mm*	*340 mm*
90 mm	*180 mm*	*260 mm*	*360 mm*
110 mm	*195 mm*	*280 mm*	*380 mm*
130 mm	*210 mm*	*300 mm*	*400 mm*

Paketleme: 10 adet / kutu

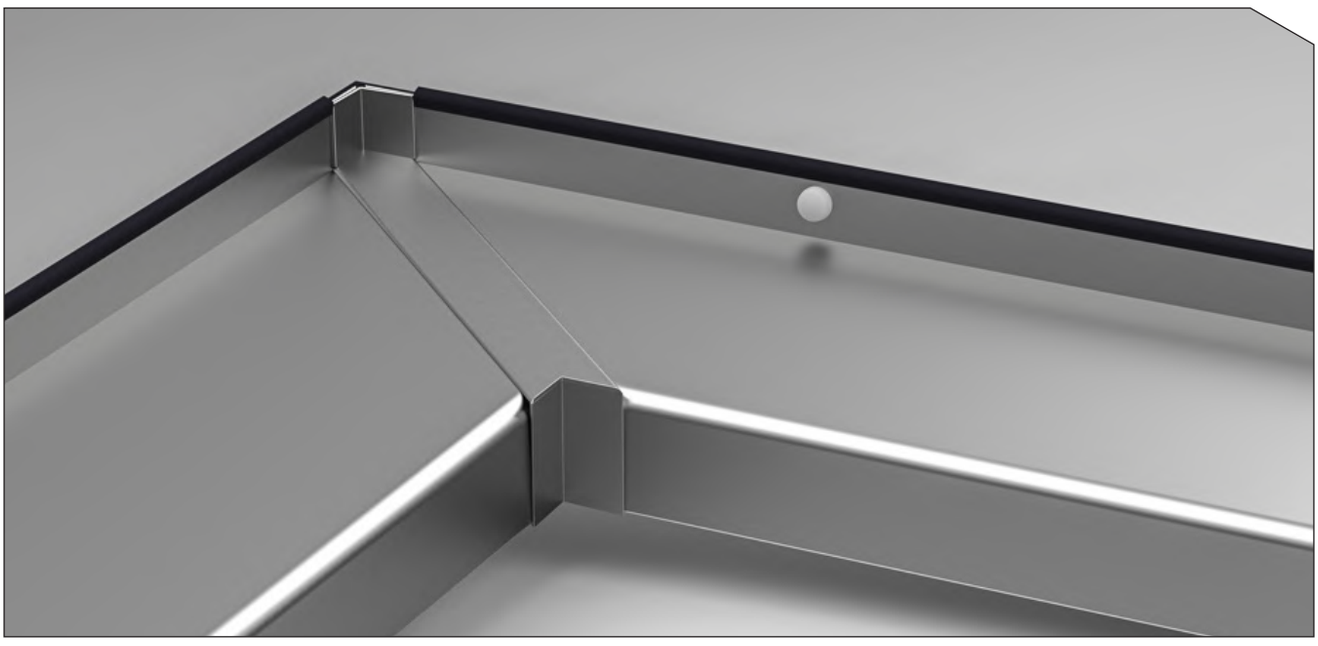

TEKNİK ÖZELLİKLER

90° iç
Köşe birleştirme parçası

- Birleştirme parçaları alüminyum denizliklerin 5^0 eğim açısıyla birleştirilecek şekilde tasarlanmıştır.
- 30 mm genişliğe sahip olan üst kısım kesimden kaynaklanabilecek açısal sapmaların maskelenmesine olanak sağlar.
- Birleştirme parçalarını sayfa 42'de açıklanan montaj talimatlarına göre monte etmenizi öneririz.

03. KÖŞE BİRLEŞTİRME PARÇALARI

135° Dış - 40 mm damlalık

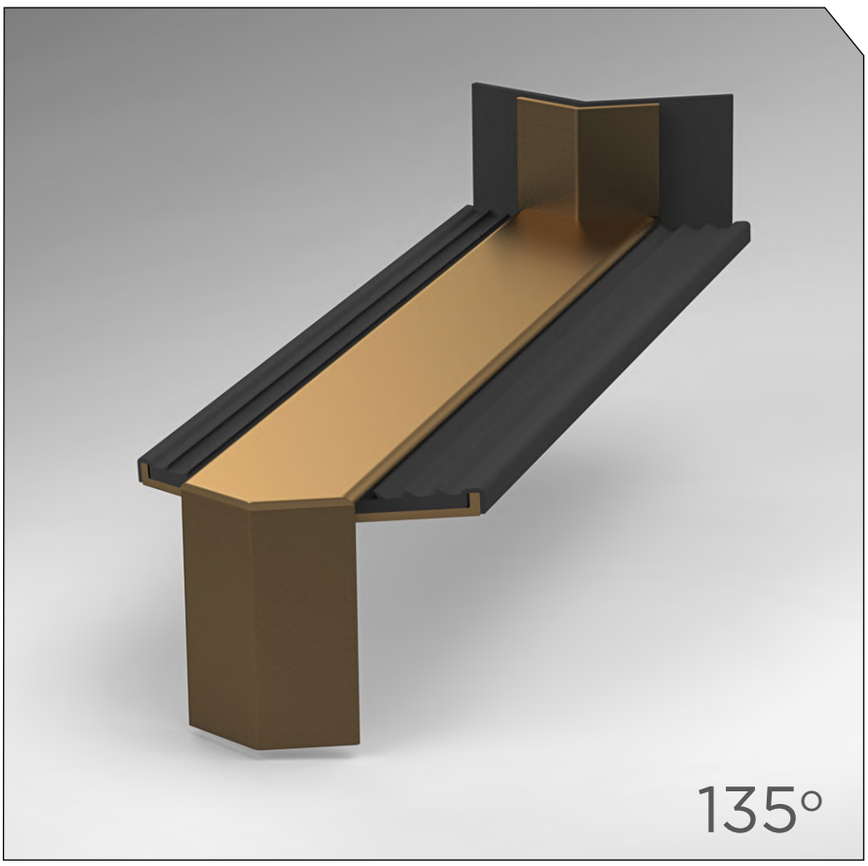











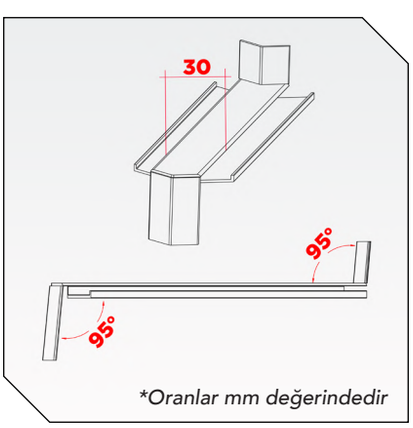

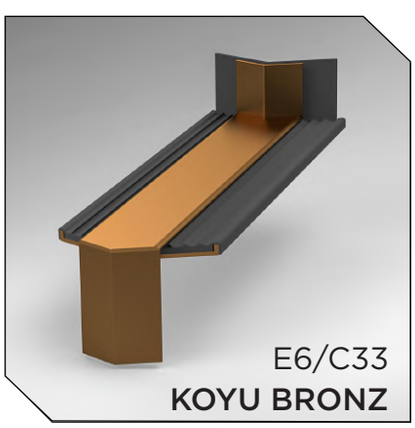



Ürün adı:

135° DIŞ Köşe birleştirme parçası

Karakteristik avantajları:

- Birleştirme parçaları yüksek hassasiyetli ekstrüzyon işlemiyle AA 6061 alaşımından yapılmış, su sızmalarına karşı sızdırmazlık contası ile donatılmıştır.

- 40 mm damlalıklı alüminyum denizliklerin 135° dış köşe birleştirmesini gerçekleştirir.

- Hem estetik hem de fonksiyonel nitelikte mükemmel bir birleşme sağlar.

Stoktaki renkler:

RAL 9016, RAL 8019, RAL 8003, RAL 7016
E6/EV1, E6/C32, E6/C33

**özel renkler sipariş edilebilir*

TSV alüminyum denizliklerinin nominal genisliğine bağlı mevcut ölçüler:

50 mm	*150 mm*	*225 mm*	*320 mm*
70 mm	*165 mm*	*240 mm*	*340 mm*
90 mm	*180 mm*	*260 mm*	*360 mm*
110 mm	*195 mm*	*280 mm*	*380 mm*
130 mm	*210 mm*	*300 mm*	*400 mm*

Paketleme:

10 adet / kutu



TEKNİK ÖZELLİKLER

135° Dış
Köşe birleştirme parçası

- Birleştirme parçaları alüminyum denizliklerin 5^0 eğim açısıyla birleştirilecek şekilde tasarlanmıştır.

- 30 mm genişliğe sahip olan üst kısım kesimden kaynaklanabilecek açısal sapmaların maskelenmesine olanak sağlar.

- Birleştirme parçalarını sayfa 42'de açıklanan montaj talimatlarına göre monte etmenizi öneririz.

03. KÖŞE BİRLEŞTİRME PARÇALARI

135° iç - 40 mm damlalık

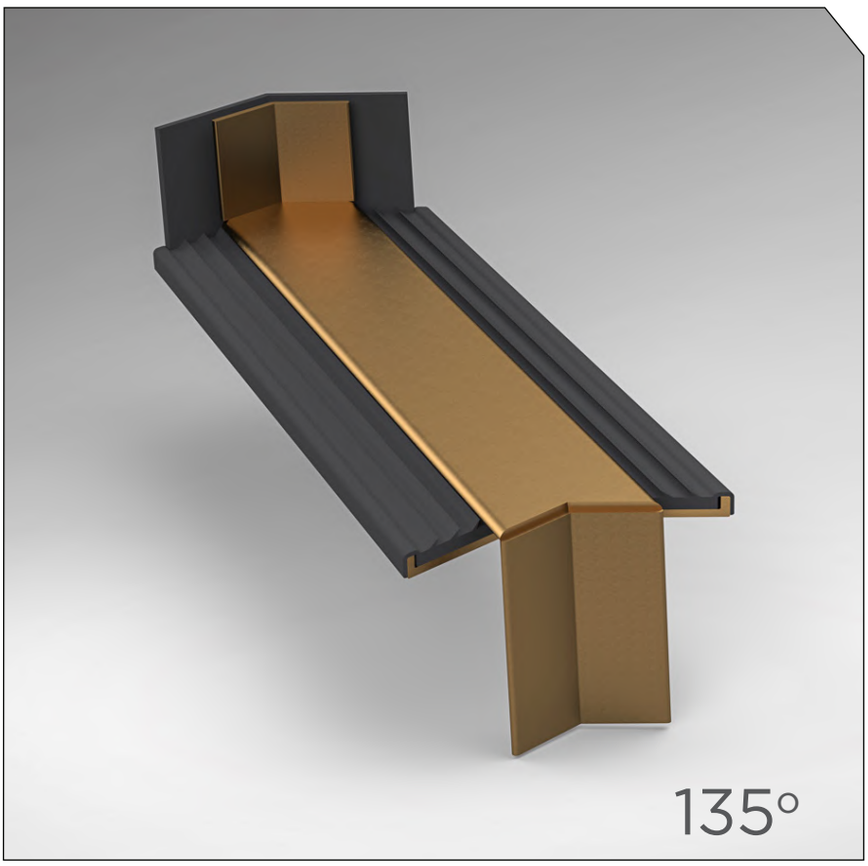











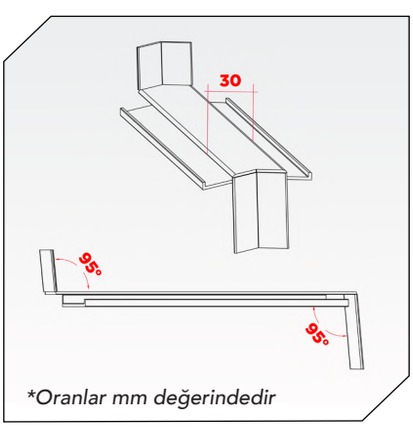

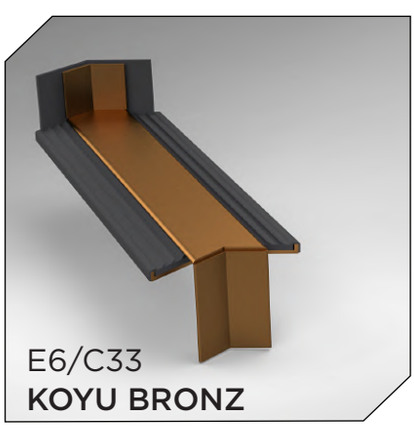



Ürün adı:	**135° İÇ Köşe birleştirme parçası**
Karakteristik avantajları:	- Birleştirme parçaları yüksek hassasiyetli ekstrüzyon işlemiyle AA 6061 alaşımından yapılmış olup, su sızmalarına karşı sızdırmazlık contası ile donatılmıştır. - 40 mm damlalıklı alüminyum denizliklerin 135° iç köşe birleştirmesini gerçekleştirir. - Hem estetik hem de fonksiyonel nitelikte mükemmel bir birleşme sağlar.
Stoktaki renkler:	RAL 9016, RAL 8019, RAL 8003, RAL 7016 E6/EV1, E6/C32, E6/C33 **özel renkler sipariş edilebilir*

TSV alüminyum denizliklerinin nominal genisliğine bağlı mevcut ölçüler:

50 mm	*150 mm*	*225 mm*	*320 mm*
70 mm	*165 mm*	*240 mm*	*340 mm*
90 mm	*180 mm*	*260 mm*	*360 mm*
110 mm	*195 mm*	*280 mm*	*380 mm*
130 mm	*210 mm*	*300 mm*	*400 mm*

Paketleme:	10 adet / kutu

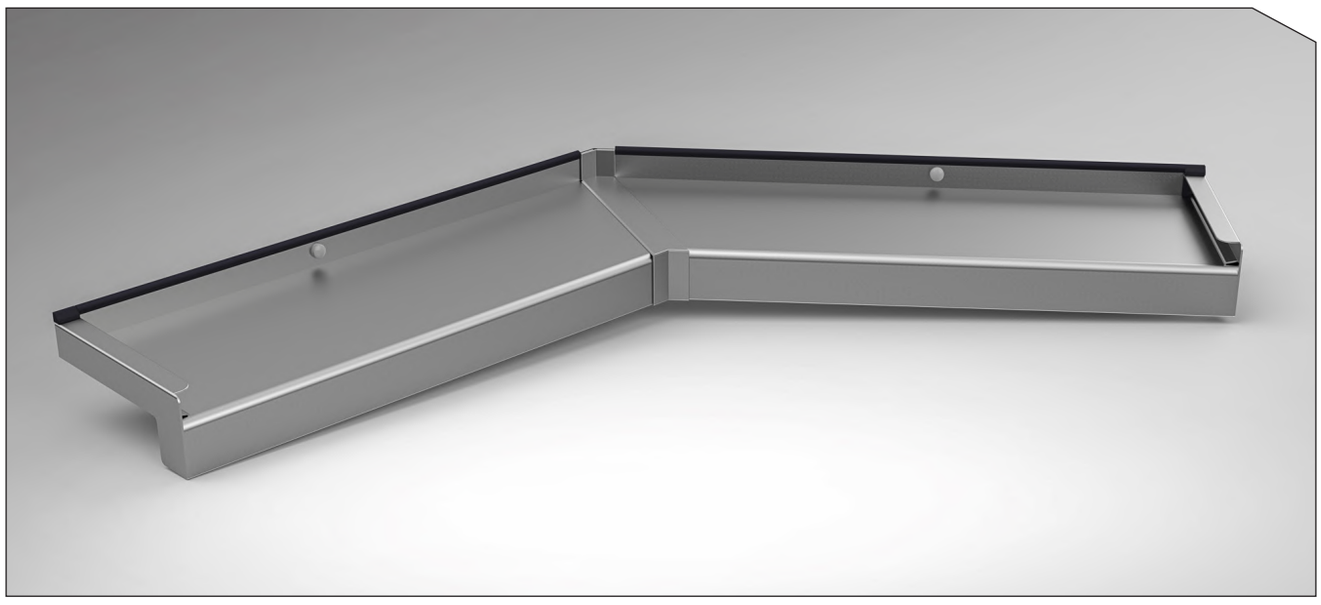

TEKNİK ÖZELLİKLER 135° iç Köşe birleştirme parçası	- Birleştirme parçaları alüminyum denizliklerin 5^0 eğim açısıyla birleştirilecek şekilde tasarlanmıştır. - 30 mm genişliğe sahip olan üst kısım kesimden kaynaklanabilecek açısal sapmaların maskelenmesine olanak sağlar. - Birleştirme parçalarını sayfa 42'de açıklanan montaj talimatlarına göre monte etmenizi öneririz.

03. BİRLEŞTİRME PARCALARI

180° - 40 mm damlalık

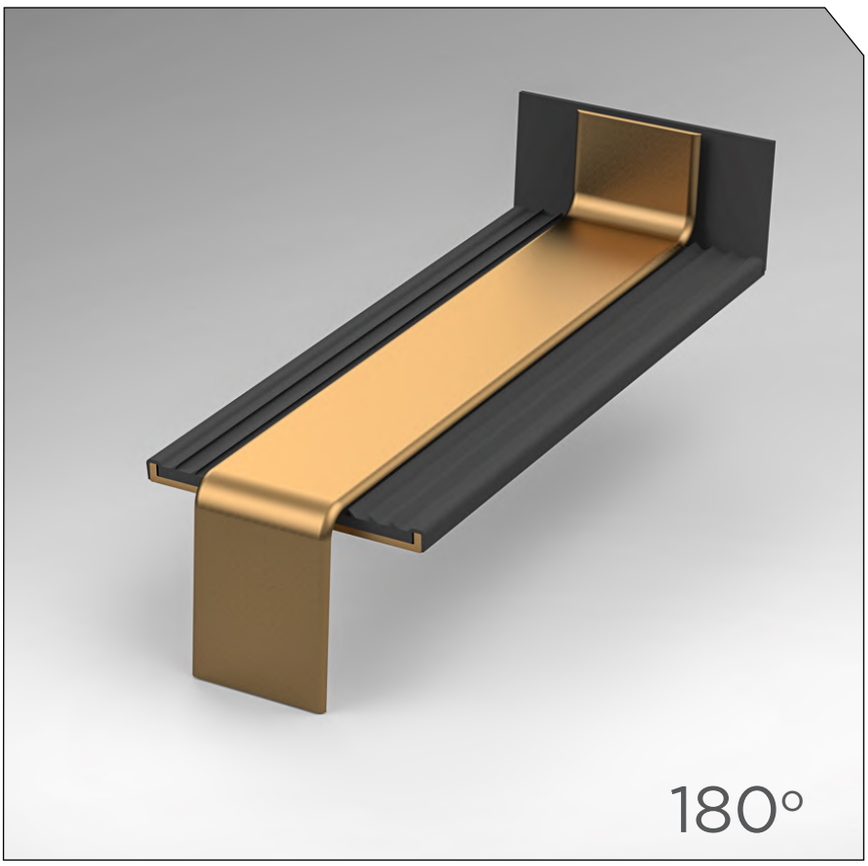


RAL 9016
BEYAZ


RAL 7016
GRI ANTRASİT


E6/C32
AÇIK BRONZ

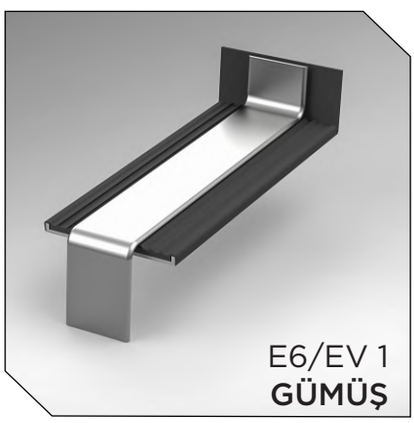
E6/EV 1
GÜMÜŞ


RAL 8003
ALTIN MEŞE

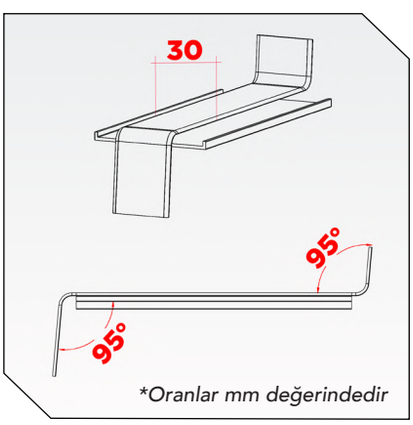

Oranlar mm değerindedir

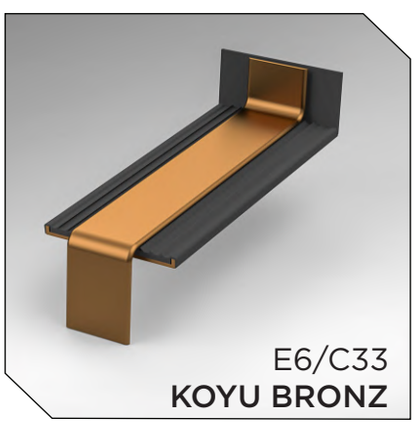
E6/C33
KOYU BRONZ


RAL 8019
KAHVE

Ürün adı:	**BİRLEŞTİRME PARCALARI 180°**
Karakteristik avantajları:	- Birleştirme parçaları yüksek hassasiyetli ekstrüzyon işlemiyle AA 6061 alaşımından yapılmış, su sızmalarına karşı sızdırmazlık contası ile donatılmıştır. - 40 mm damlalıklı alüminyum denizliklerin 180° birleştirilmesini gerçekleştirir. - Hem estetik hem de fonksiyonel nitelikte mükemmel bir birleşme sağlar.
Stoktaki renkler:	RAL 9016, RAL 8019, RAL 8003, RAL 7016 E6/EV1, E6/C32, E6/C33 **özel renkler sipariş edilebilir*

TSV alüminyum denizliklerinin nominal genisliğine bağlı mevcut ölçüler:

50 mm	*150 mm*	*225 mm*	*320 mm*
70 mm	*165 mm*	*240 mm*	*340 mm*
90 mm	*180 mm*	*260 mm*	*360 mm*
110 mm	*195 mm*	*280 mm*	*380 mm*
130 mm	*210 mm*	*300 mm*	*400 mm*

Paketleme: 10 adet / kutu

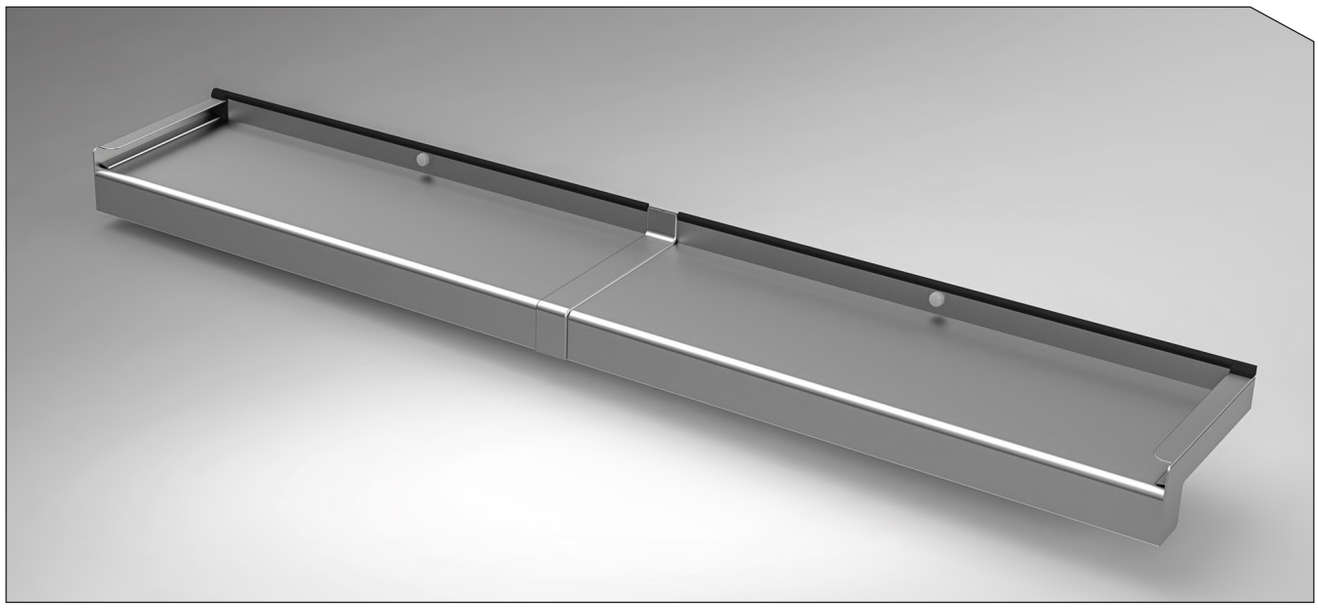

TEKNİK ÖZELLİKLER

BİRLEŞTİRME PARCALARI 180°

- Birleştirme parçaları alüminyum denizliklerin 5^0 eğim açısıyla birleştirilecek şekilde tasarlanmıştır.
- 30 mm genişliğe sahip olan üst kısım kesimden kaynaklanabilecek açısal sapmaların maskelenmesine olanak sağlar.
- Birleştirme parçalarını sayfa 42'de açıklanan montaj talimatlarına göre monte etmenizi öneririz.

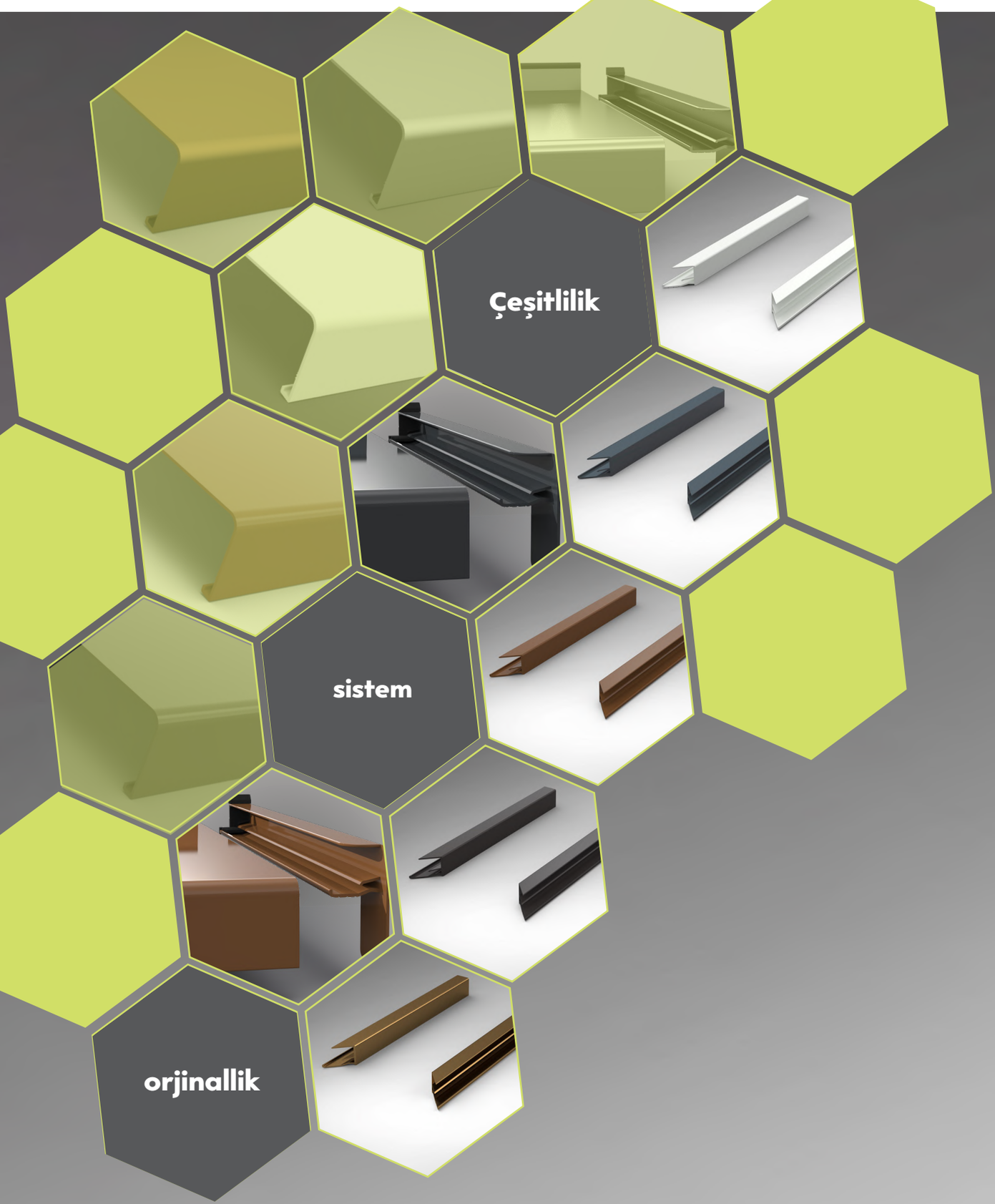

Ürünü web sitemizde ziyaret ediniz

tsvline.com

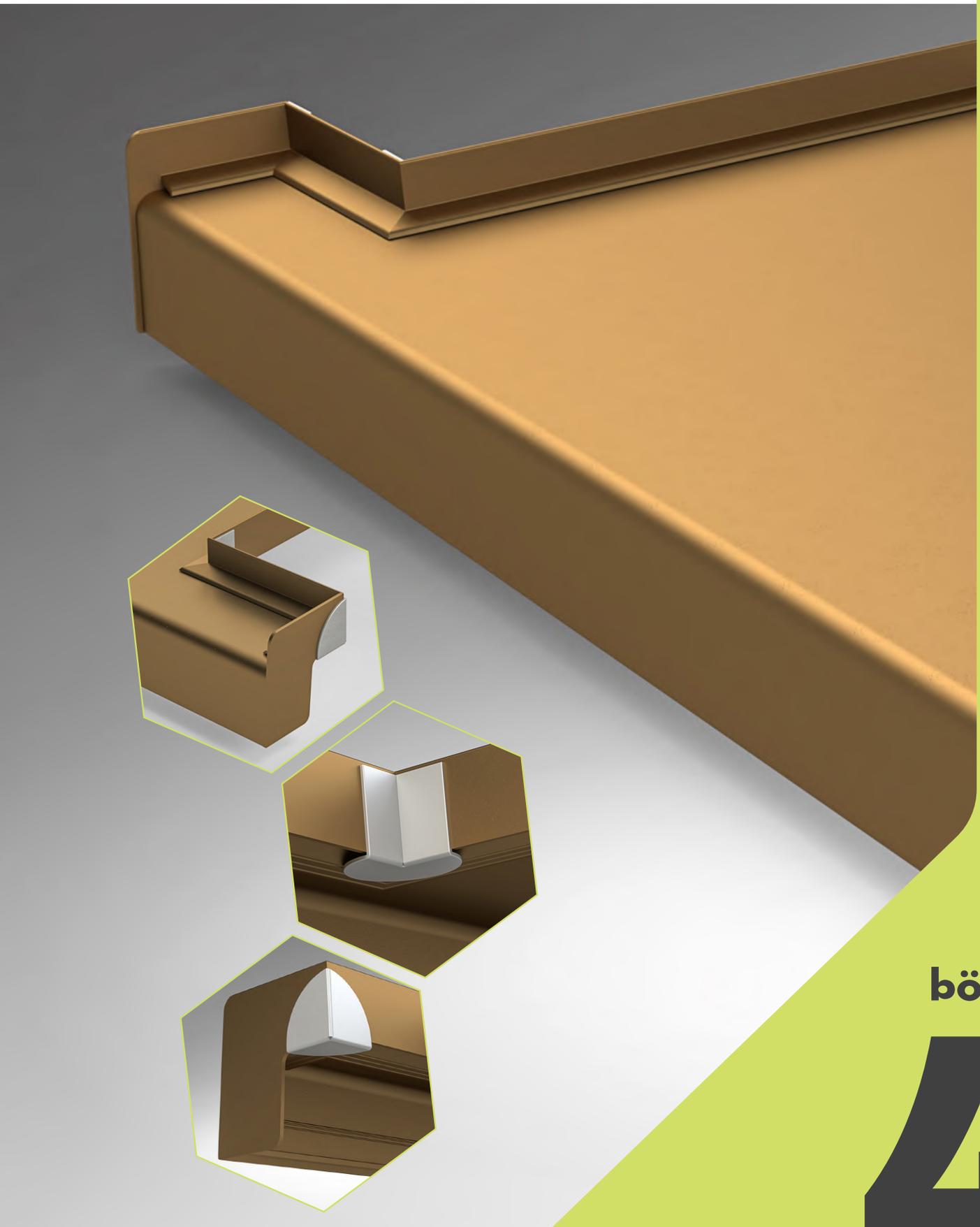

bölüm

4

KÖŞE DÖNÜŞ PROFİLLERİ

Çok yönlü kesilmiş alüminyum denizlikler için

Profillerin inşaat işlerindeki önemli avantajlarından biri,
Beton yapıları atlarken çok yönlü kullanımlarıdır.

04. KÖŞE DÖNÜŞ PROFİLLERİ

"C" / tipi "L" Çok yönlü kesilmiş alüminyum denizlikler için

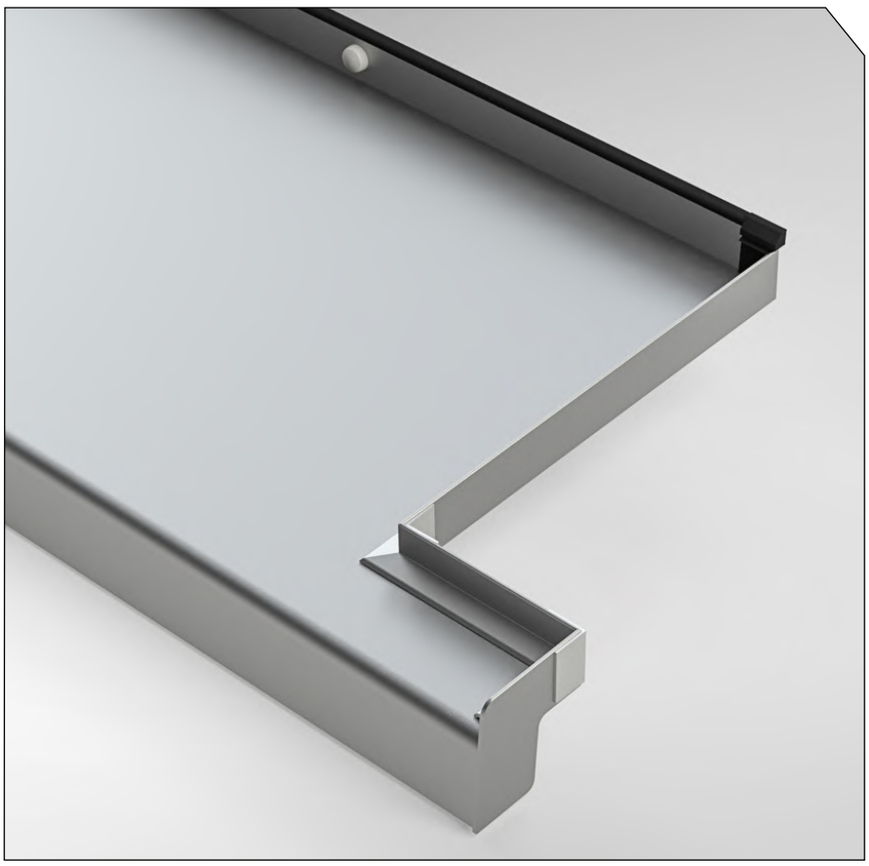



RAL 9016
BEYAZ



RAL 7016
GRI ANTRASİT



E6/C32
AÇIK BRONZ



E6/EV 1
GÜMÜŞ



RAL 8003
ALTIN MEŞE

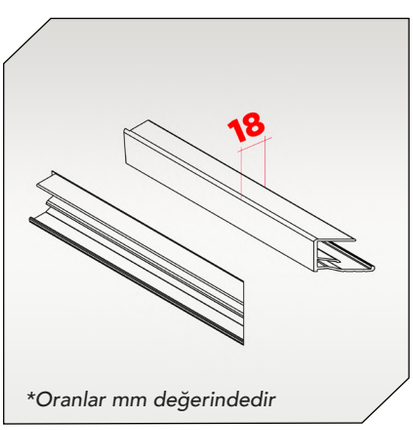

**Oranlar mm değerindedir*

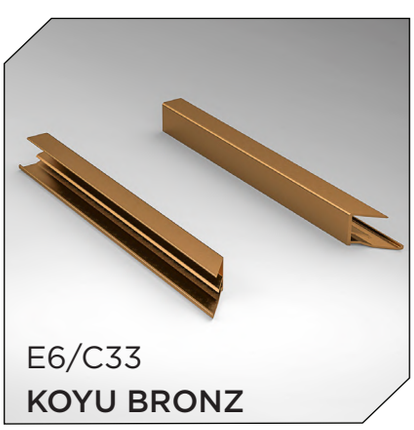

E6/C33
KOYU BRONZ



RAL 8019
KAHVE

Ürün adı:	**KÖŞE DÖNÜŞ PROFİLLERİ tipi "C" / tip "L"**
Karakteristik avantajları:	- Çok yönlü kesilmiş alüminyum denizlikler içindir, köşe dönüş profilleri AA 6061 alaşımından yüksek hassasiyetli ekstrüzyon işlemiyle yapılmıştır. - Denizliğin sabitlemesi için önceden kesilmesi gerekir ve dış cepheye monte edilmesi önerilir. - Köşe dönüş profilleri denizliklerin önceden kesilmiş alanlarina sabitlenir, önemli bir sızdırmazlık ve drenaj rolü vardır.
Stoktaki renkler:	RAL 9016, RAL 8019, RAL 8003, RAL 7016 E6/EV1, E6/C32, E6/C33 ***özel renkler sipariş edilebilir*
Mevcut ölçüler:	İhtiyaca bağlı olarak

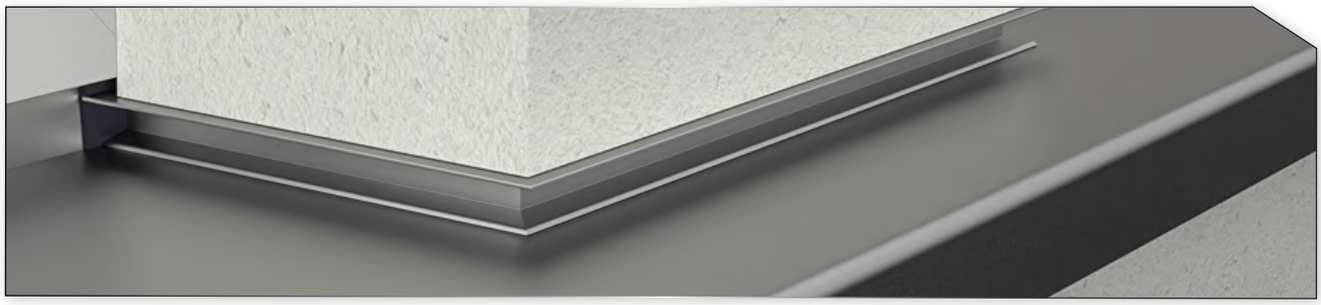

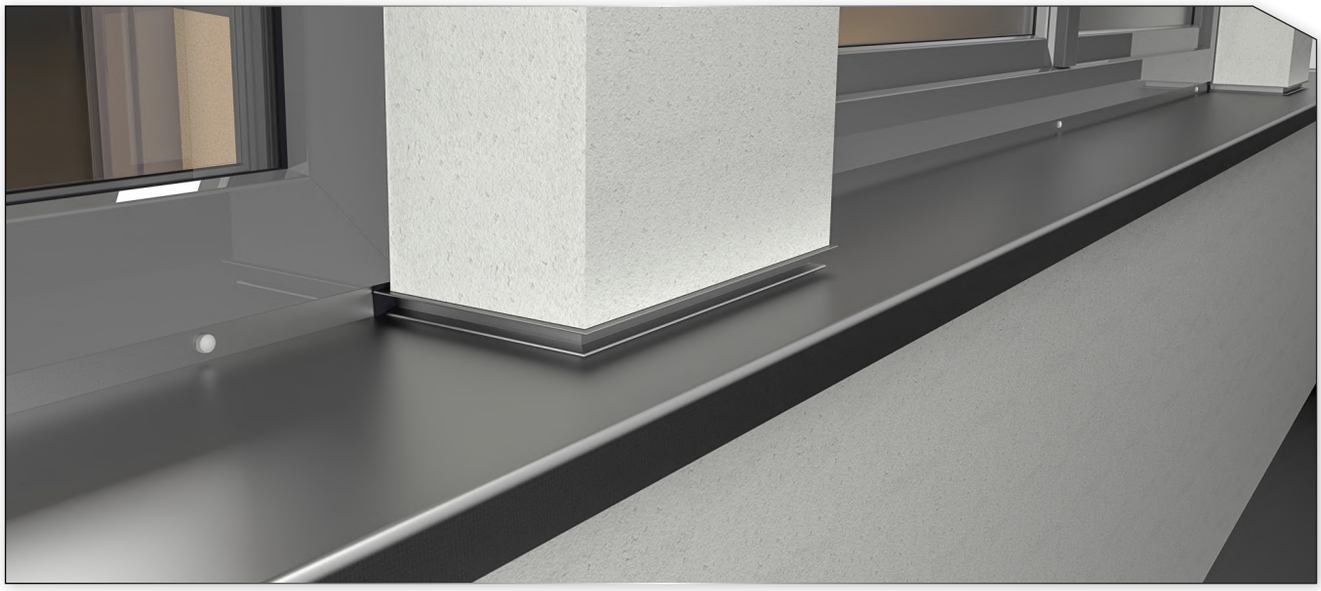

TEKNİK ÖZELLİKLER Çok yönlü kesilmiş alüminyum denizlikler için köşe dönüş profilleri	- Köşe dönüş profillerinin sabitlenmesi, yan kapaklara benzer şekilde klipsli teknoloji ile sağlanır; bu teknoloji, birlesim yerlerine uygulanan butil bantla birlikte kullanıldığında su sızmalarına karşı dayanıklı bir sistem sağlar. - Köşe dönüş profillerinin adaptasyonu, kullanılacak yan kapakların tipi dikkate alınarak konstrüksiyon tipine göre yapılır.



Ürünü web sitemizde ziyaret ediniz

tsvline.com

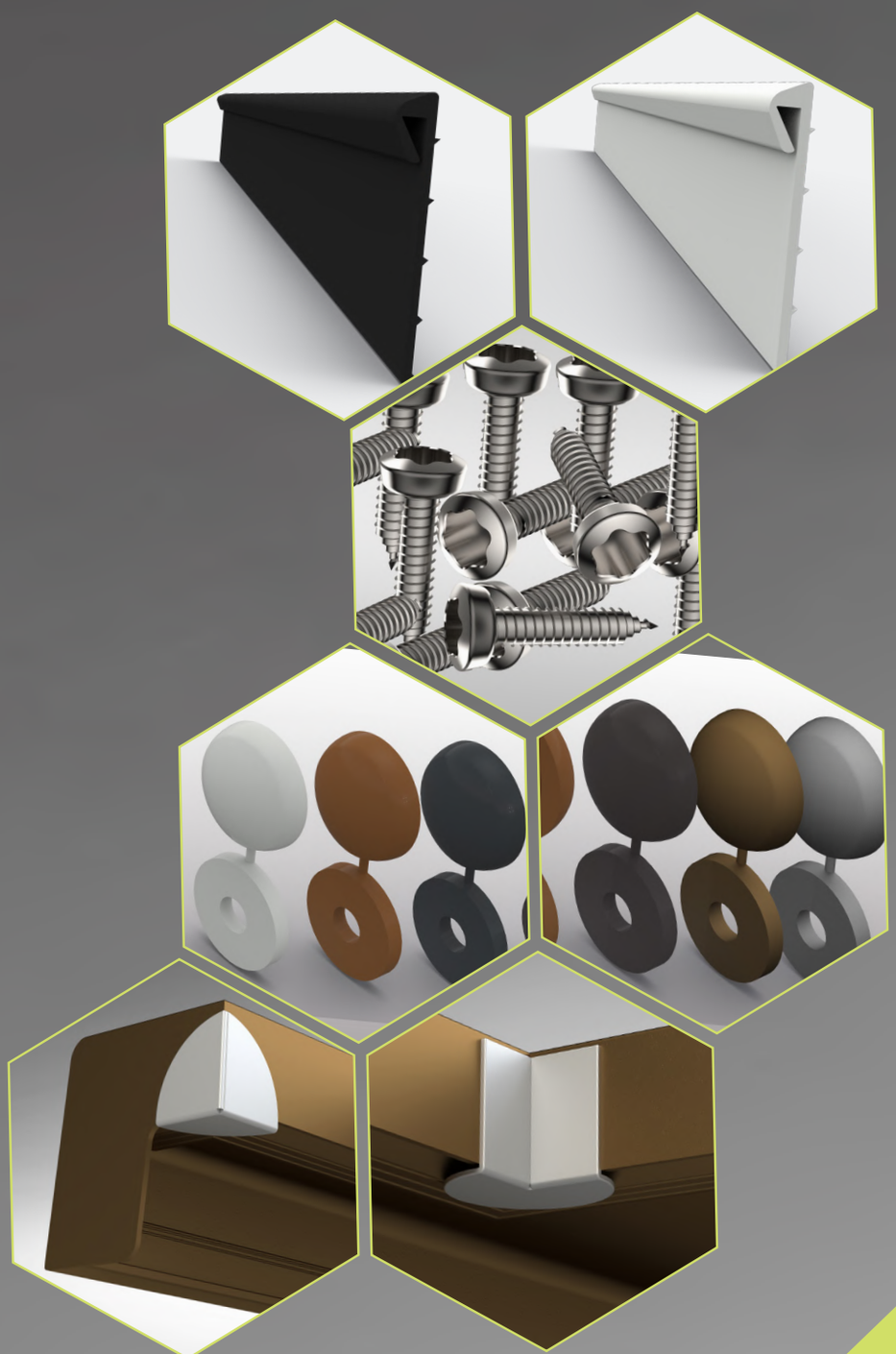

bölüm

5

MONTAJ AKSESUARLARI

TSV alüminyum denizlik sisteminin ayrılmaz ve temel parçaları montaj aksesuarlarıdır.

05. MONTAJ AKSESUARLARI

Paslanmaz inox vidalar, Maskeleme kapakları, Contalar ve sızdırmazlık bantları

MONTAJ VİDASI

TX 20 Kendinden klavuzlu paslanmaz inox vida 3,9x25 mm



KARAKTERİSTİK ÖZELLİKLERİ:
- giderilmiş korozyon;
- Geleneksel vidalara göre çok daha sıkı kavrar;
- Aşınmaya karşı daha fazla direnç- 50 yıllık ömür;
- Galvanizli vidalara kıyasla daha düşük ısı iletkenliği;
- Kesme ve çekme kuvvetlerine karşı direnç;
- Esnektir, yüksek ve düşük sıcaklıklara dayanıklıdır .

PAKETLEME ÜNİTESİ:
- 100 adet / set

Ek montaj ayrıntıları
say. no. 42 - şekil no.1 ve no.3

MASKELEME KAPAKLARI

Vida maskeleme kapakları

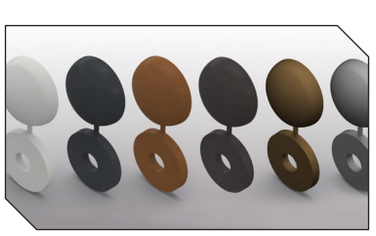

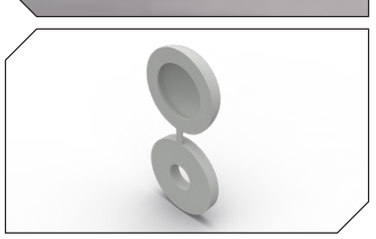

KARAKTERİSTİK ÖZELLİKLERİ:
- kendiliğinden klavuzlu montaj vıdalarını maskelemek için özel olarak tasarlanmıştır TX20 - 3,9x25 mm;
- dayanıklıdır- ABS'den yapılmıştır;
- uygulaması kolaydır;
- geniş renk yelpazesi: RAL7016, RAL8003, RAL8019, RAL9016, GÜMÜŞ, BRONZ;
- pul, maskeleme kapağının gövdesine eklidir.

PAKETLEME ÜNİTESİ:
- 100 adet / set

Ek montaj ayrıntıları
say. no. 42 - şekil no.1 ve no.3

SIZDIRMAZLIK CONTALARI

Alüminyum denizlikler için sızdırmazlık contaları

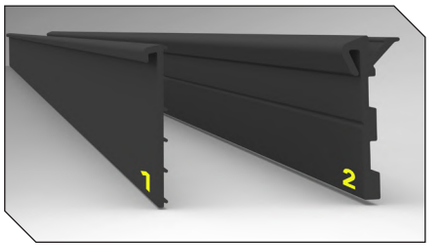

Ek montaj ayrıntıları
say. no. 42 - şekil no.3 ve no.4

KARAKTERİSTİK ÖZELLİKLERİ:
- 27mm genişliğinde EPDM malzemeden yapılmıştır;
- Kullanım yeri- dış mekanda;
- renk RAL9005;
- esneklik;
- termal ve kimyasal direnç;
- kolay uygulama.

ÖNERİLER:
- Model (1) pencere çerçevesinin altına kör kasa profilinin monte edildiği durumlar için kullanılır.
- Model (2) pencere çerçevesinin altına kör kasa profili monte edilmediği durumlar için kullanılır.

Metretül olarak kullanılabilirlik.

SIZDIRMAZLIK BANTLARI

Butil bant

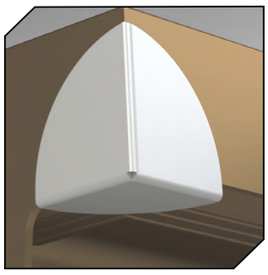

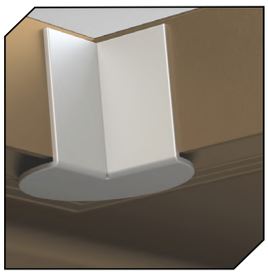

KARAKTERİSTİK ÖZELLİKLERİ:
- Alüminyum folyo kaplı kaucuklu butil bant ;
- UV ışınlarına dayanıklı ;
- Uygulama sıcaklıkları +5°C - +40°C;
- Termal direnç-40°C - +90°C;
- çoğu malzemeye hızlı yapışma ;
- Su yalıtım malzemesi;
- kendinden yapışkanlı;
- su buharina karşı yalıtım sağlar;
- kolay uygulama.

BOYUTLAR: 60x0,7 mm

Ses yalıtımı rolüne sahıp sızdırmazlık bandı

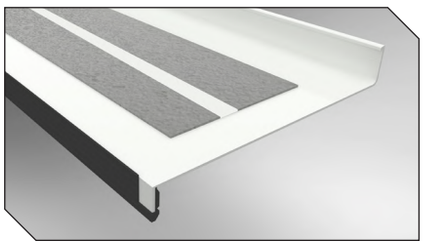

Ek montaj ayrıntıları
say. no. 42 - şekil no.2

KARAKTERİSTİK ÖZELLİKLERİ:
- bitümlü membrandan yapılmıştır;
- Kullanım yeri-dış mekan;
- Kendinden yapışkanlı;
- Zamana karşı dayanıklı ve dirençli.

BOYUTLAR:
- 50x1000 mm
- 80x1000 mm
- 100x1000 mm
- 120x1000 mm

05. DENİZLİK DUVAR STABİLİZASYON DESTEK PROFİLLERİ

Denizliklerin farklı cephe tiplerine sahip binalara sabitlenmesi için: dekoratif tuğla duvarlı, sıvalı veya ısı yalıtımlı cepheler.

Dekoratif tuğla tipi stabilizasyon destek profili

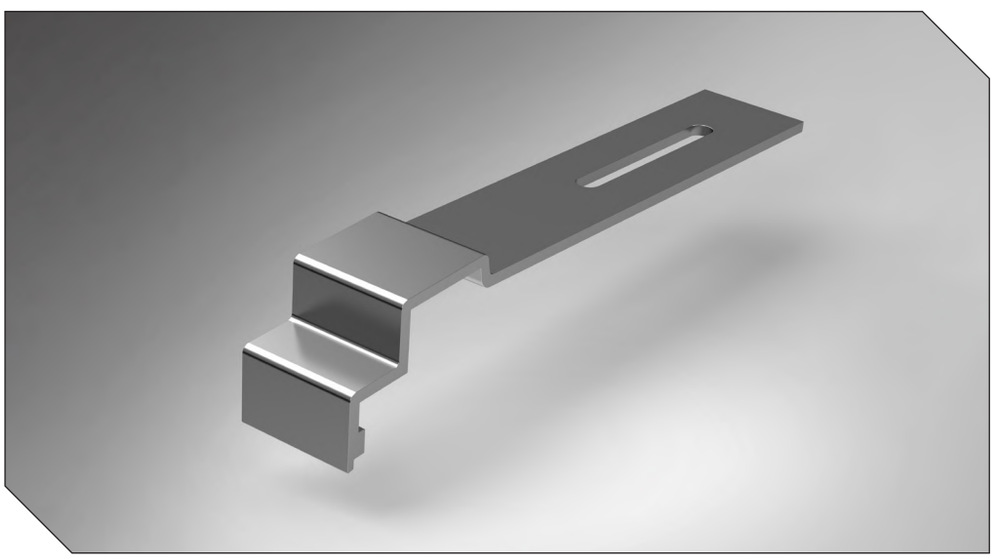

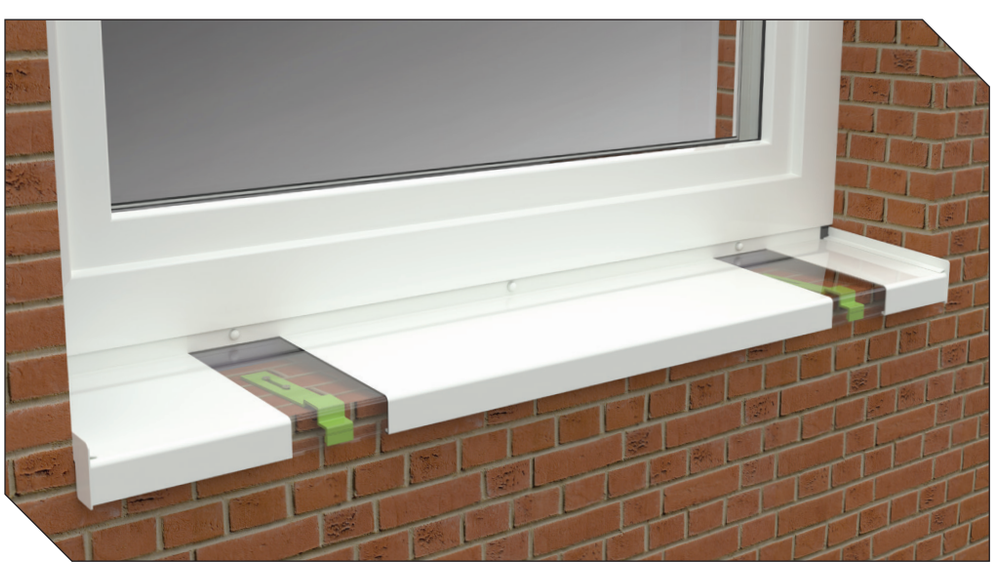

KARAKTERİSTİK ÖZELLİKLERİ:
- AA6061 alaşımından yüksek hassasiyetli ekstrüzyon işlemiyle yapılmıştır;
- alanda uygulanan electrostatic boya sayesinde, korozyona karşı yüksek performans gösterir;
- Stabilizazyon destek profilinini duvara sabitlemek için 40 x 6 mm boyutunda bir yuvaya sahiptir;
- yüksek sıcaklıklara karşı dayanıklılık ve direnç gösterir;
- yatay pozisyonda sabitlenir ve kolay uygulanır.

ÖNERİLER:
- Stabilizazyon destek profilinin 150 mm genişliğinden itibaren başlayan denizliklerde kullanılması tavsiye edilir.

** Stabilizasyon destek profilinin sıva gerektirmeyen durumlarda uygulanabilir olması ve ,yeni inşaat veya yenileme projelerine uygun cephelere yöneliktir;*

***Ek montaj ayrıntıları say. no.* 44

Sıva tipi stabilizasyon destek profili



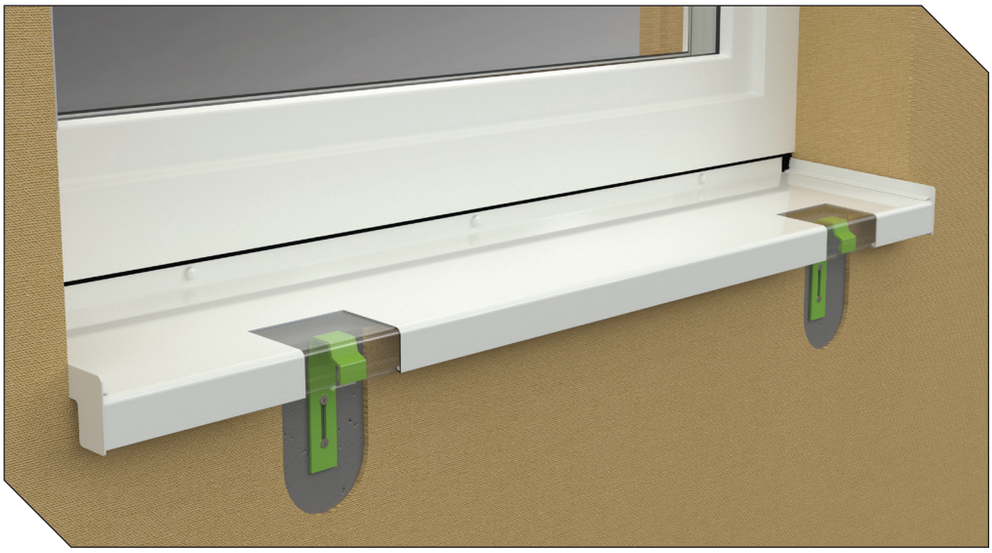

KARAKTERİSTİK ÖZELLİKLERİ:
- AA6061 alaşımından yüksek hassasiyetli ekstrüzyon işlemiyle yapılmıştır;
- alanda uygulanan electrostatic boya sayesinde, korozyona karsi yuksek performans;
- Stabilizazyon destek profilinini duvara sabitlemek için 40 x 6 mm boyutunda bir yuvaya sahiptir;
- yüksek sıcaklıklara karşı dayanıklılık ve direnç gösterir;
- dikey pozisyonda sabitlenir ve kolay uygulanır.

ÖNERİLER:
- Stabilizazyon destek profilinin 150 mm genişliğinden itibaren başlayan denizliklerde kullanılması tavsiye edilir.

** Stabilizasyon destek profilinin sıva gerektirmeyen durumlarda uygulanabilir olması ve ,yeni inşaat veya yenileme projelerine uygun cephelere yöneliktir;*

***Ek montaj ayrıntıları say. no.* **46**

05. DENİZLİK DUVAR STABİLİZASYON DESTEK PROFİLLERİ

ISI YALITILMLI CEPHE İÇİN

Isı yalıtımlı cephe tipi stabilizasyon destek profili

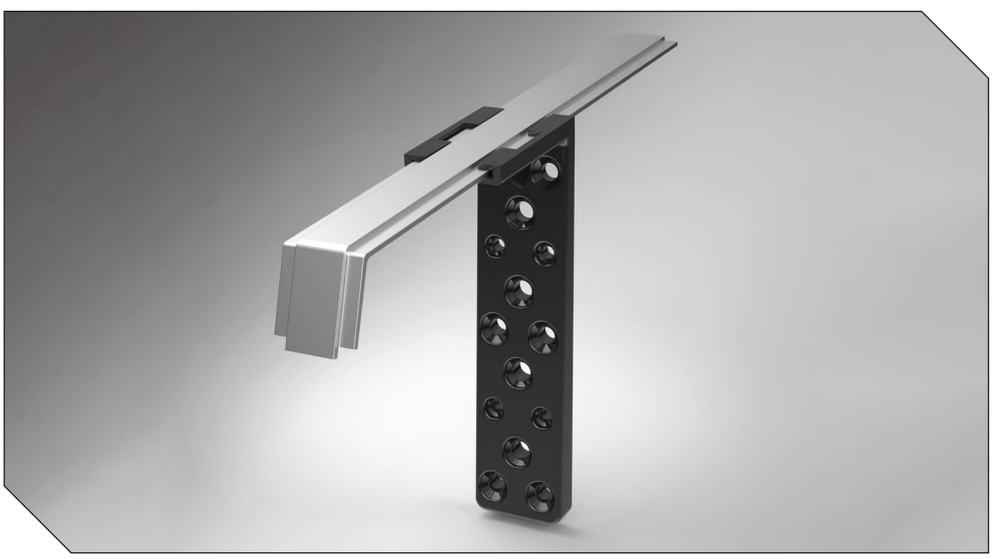



KARAKTERİSTİK ÖZELLİKLERİ:
- AA6061 alaşımından yüksek hassasiyetli ekstrüzyon işlemiyle yapılmıştır;
- alanda uygulanan electrostatic boya sayesinde, korozyona karsi yuksek performans;
- Stabilizazyon destek profilinini duvara sabitlemek için 40 x 6 mm boyutunda bir yuvaya sahiptir;
- yüksek sıcaklıklara karşı dayanıklılık ve direnç gösterir;
- dikey pozisyonda sabitlenir ve kolay uygulanır.

ÖNERİLER:
- Stabilizazyon destek profilinin 150 mm genişliğinden itibaren başlayan denizliklerde kullanılması tavsiye edilir.

**Isı yalıtımlı cephe tipi stabilizasyon destek profilinin uygulanabilirliği, ısı yalıtım sistemi olan cephelere yöneliktir ve yeni yapılara uygundur;*
***Ek montaj ayrıntıları say. no. 48*

Isı yalıtımlı cephe tipi stabilizasyon destek profili



DETAYLAR:
Isı yalıtım tipi cephe stabilizasyon destek profili iki parçadan oluşur:

1) Sabit boyutlara tabi olmayan, montaj için daha fazla tolerans sunan montaj delikleri ile donatılmış enjeksiyon plastik konsol;

2) Binanın ısı yalıtımlarının farklı kalınlıklarına uygun alüminum profilden yapılmış farklı uzunluklara sahip stabilizasyon desteği;

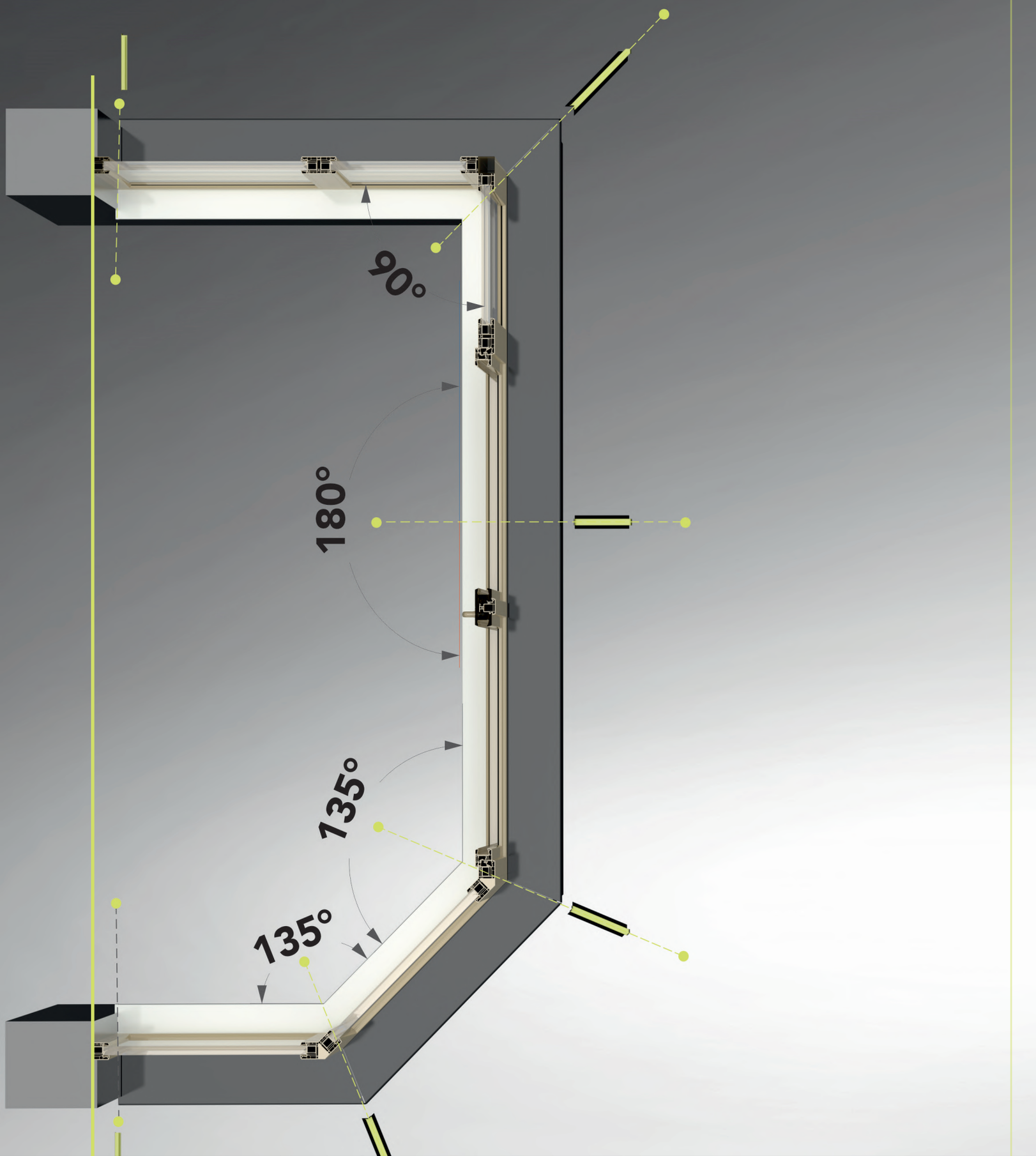

tsvline.com

- Alüminyum denizliğin ölçülmesi
- Kurulum alanının hazırlanması
- Alüminyum denizliğin montajı
- Bakımları nasıl yapılır?
- Genel öneriler

bölüm

6

BAKIM VE MONTAJ TALİMATLARI

Teknik destek

06. TALİMATLAR

Alüminyum denizliklerin profesyonel montajını uygulamak için

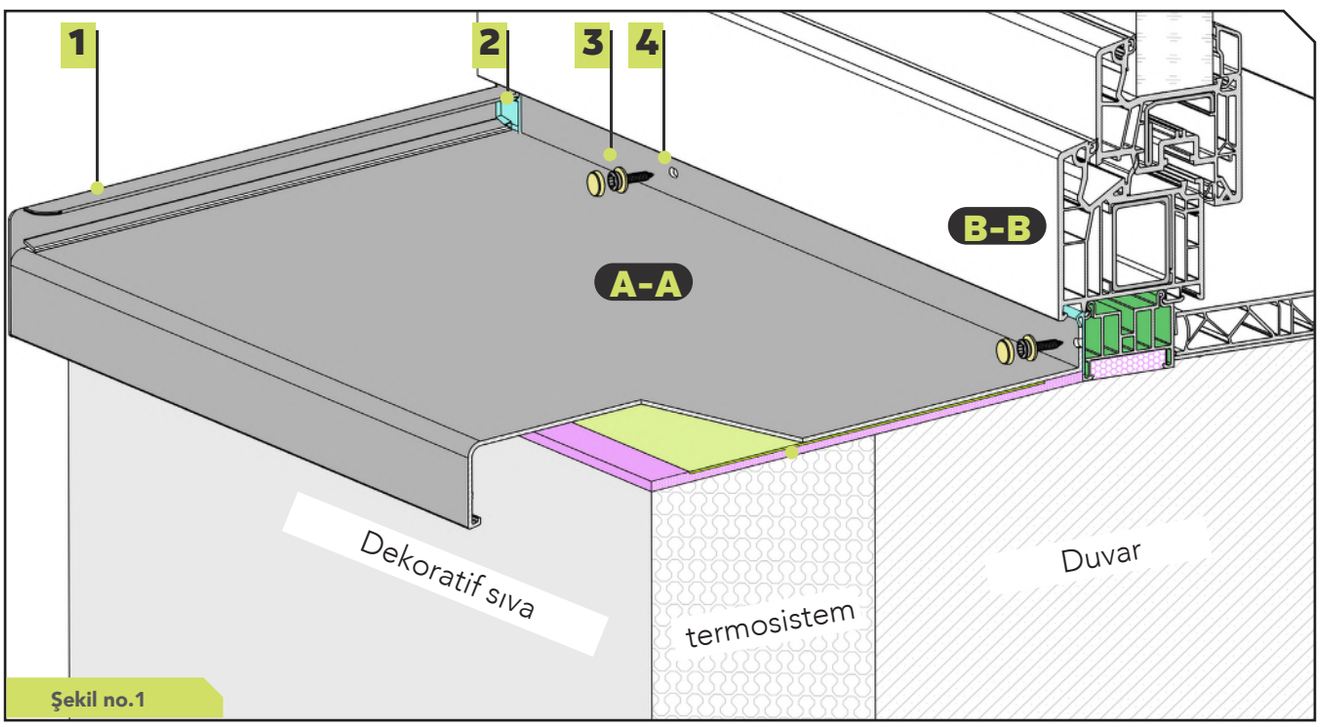

Şekil no.1

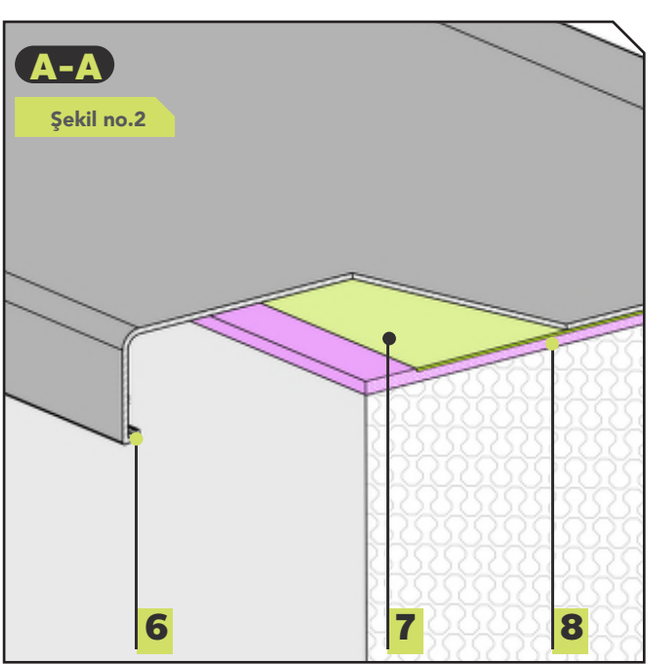

Şekil no.2

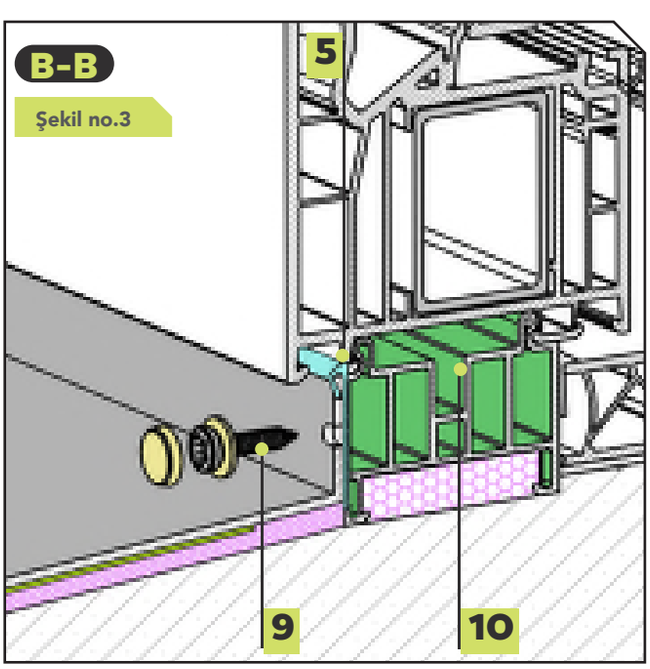

Şekil no.3

İÇİNDEKİLER

1. "C" tipi alüminyum yan kapak
2. Butil sızdırmazlık bandı
3. ABS vida maskeleme kapağı
4. Önceden belirlenmiş delik 4,2x7 mm
5. EPDM denizlik contası
6. Alüminyum denizlik TSV 40 mm damlalık
7. Isı yalıtımlı sızdırmazlık bandı
8. Düşük genleşmeli poliüretan montaj köpüğü
9. Kendinden klavuzlu paslanmaz inox vıda 3,9x25 mm
10. Kör kasa profili

06. DETAYLAR

montaj uygulaması

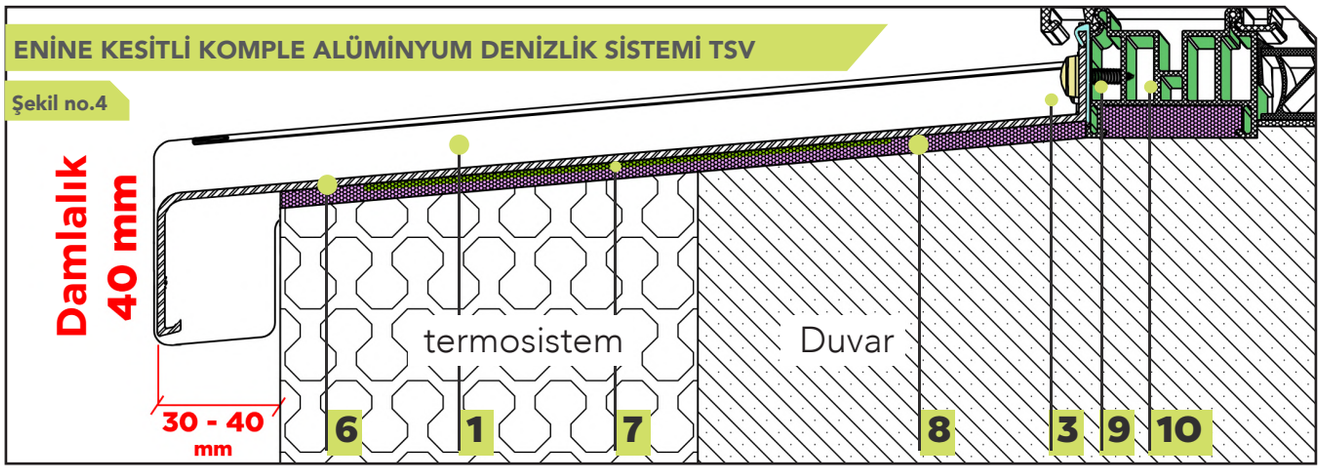

Alüminyum denizlik sisteminin kurulumu

01 **Alüminyum denizliğin ölçülmesi**

TSV alüminyum denizlik sisteminin montajının ön aşaması, alanın doğru ölçümünün yapılmasını içerir.
Montaj yapılacak pencere denizlğiğnin optimum genişliğini belirlemek için, kör kasa profili ile binanın cephesinin kenarı arasındaki mesafe ölçülecektir.
Yenileme projeleri için dış pencere denizliğinin duvarın bir ucundan dığer ucuna olan mesafenin (30 - 40 mm) eksik değerlerde olması önerilir, yeni inşaat projeleri söz konusu olduğunda, tasarımcı tarafından belirtilen uygulama detayları dikkate alınacaktır.

02 **Montaj alanının hazırlanması**

Düzgün bir yüzeye montajı tavsiye edilir.
Bunun için alüminyum denizliğin monte edileceği montaj alanının yüzeyi, yeni inşaatta ve yenileme projelerinde montaj yapıştırıcılarından kaynaklanan tüm düzgünsüzlükleri ortadan kaldırmak için hazırlanır.
Bu, doğru montajı kolaylaştırır ve denizliğin düz olmasını, dolayısıyla poliüretan köpüklerin bileşimindeki kimyasalların daha iyi yapışmasını sağlar.

03 **Alüminyum denizliğin montajı**

Denizlik montajının ilk aşaması için gerekli olan bileşenleri ve uygulamaları :
1. Alüminyum denizliğin arka üst kısmına konumlandırılacak EPDM conta, istenen uzunlukta kesilir;
2. alüminyum yan kapaklar “C” veya “L” tipi (yapının tipine bağlı olarak seçilir);
3. kapakların köşelerine bütil sızdırmazlık bandı uygulanır;
4. yağmur gürültüsüne karşı ses geçirmezlik bandı, istenilen uzunlukta kesilir.

*** 1**: Yeni inşaat projelerinde “C” tipi alüminyum yan kapakların kullanılması ve ölçülen değerlerin tasarımcı tarafından belirtilmis detaylı rapor dikkate alınacaktır,
Cephe güçlendirme projelerinde termosistemin bir tarafından diğer tarafına kadar mevcut pencere aralığının ölçümü dikkate alınacak ve montajda “L” tipi alüminyum yan kapaklar kullanılacaktır.
**** 2**: Kendinden kılavuzlu vidalar, TORX tipi paslanmaz çelikten yapılmış TSV alüminyum denizliklerinin montajı için komple sistemin bir parçasıdır. 3,9x25 mm

06. TALİMATLAR

Denizlik stabilizasyon destek profilinin duvar için kullanımı

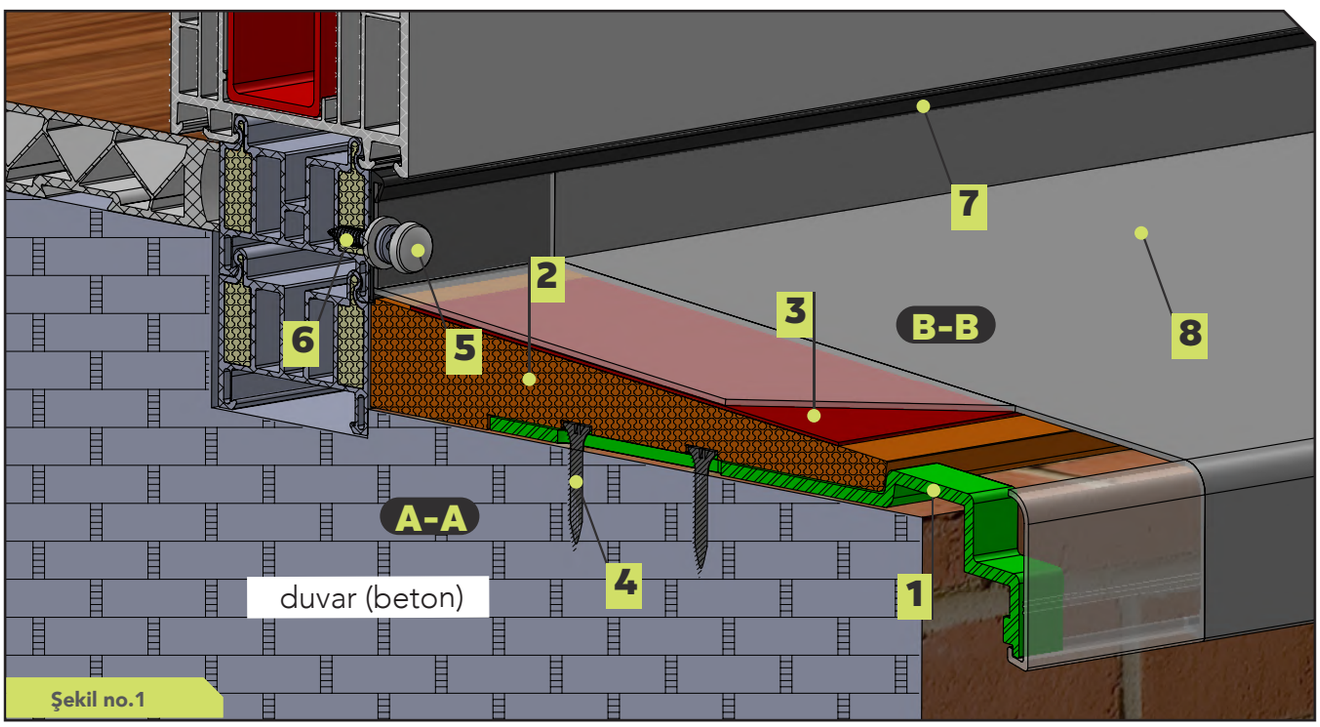

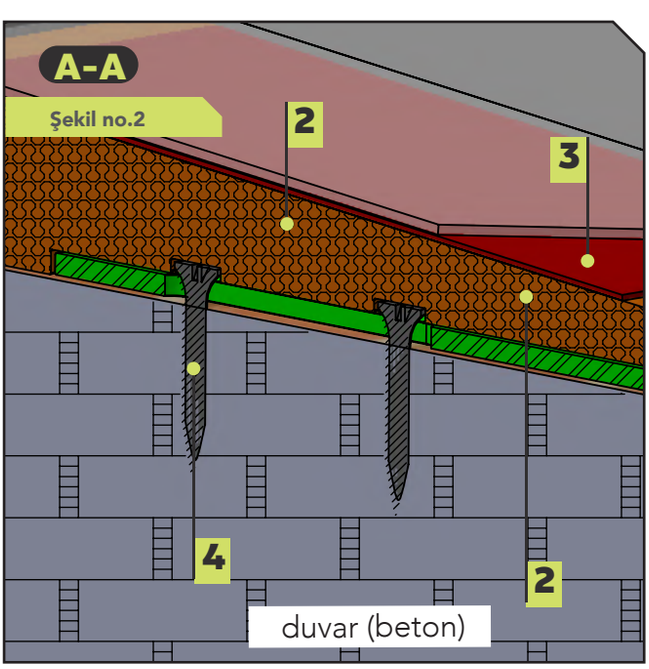

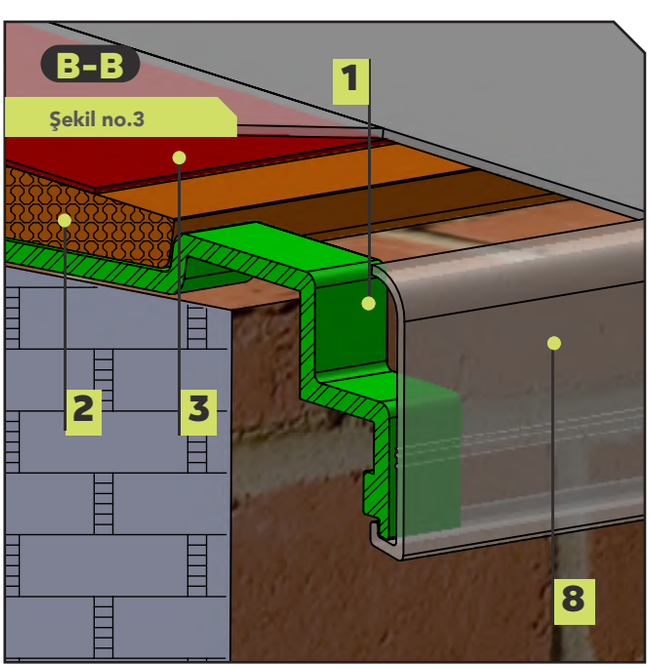

İÇİNDEKİLER

1. Denizlik için yatay stabilizasyon destek profili
2. Düşük genleşmeli poliüretan montaj köpüğü
3. Ses yalıtımı bandı
4. Duvar için vida
5. ABS vida maskeleme kapakları
6. Kendinden klavuzlu pazlanmaz inox vida TORX 3,9x25mm
7. EPDM denizlik contası
8. Alüminyum denizlik 40 mm damlalık

06. DETAYLAR

Birleştirme montajı

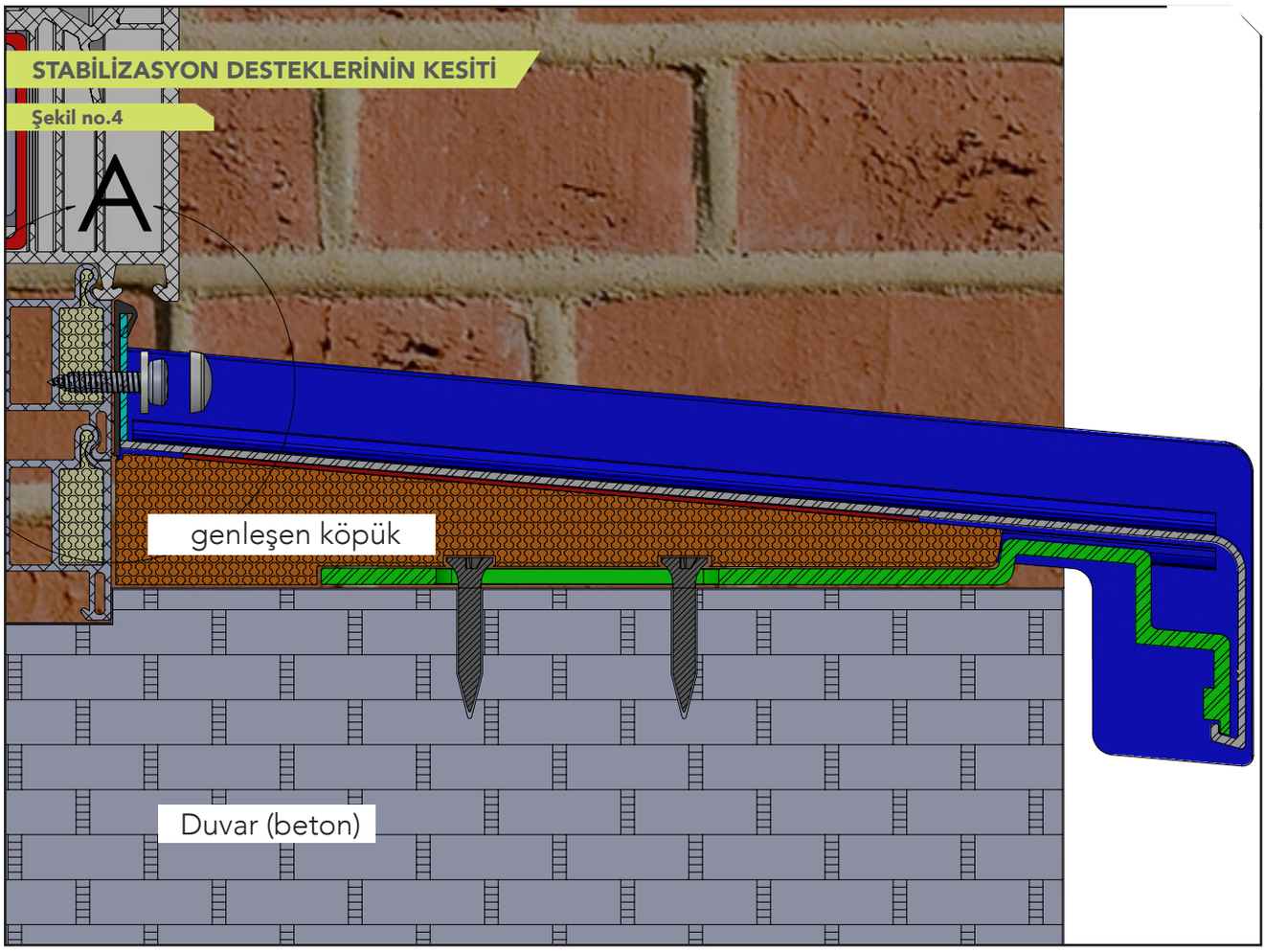

Denizlik stabilizasyon destek profilinin duvara uygulanması

Eşik stabilizasyon desteklerinin montajının ön aşaması, denizliklerin sabitleneceği cephe tipinin belirlenmesi gereklidir. Destekler, bina inşaatının farklı aşamalarına ve farklı cephe türlerine uygun hızlı kurulum için farklı özelliklere sahiptir: dekoratif tuğla duvarlı, sıvalı veya ısı yalıtımlı cepheler.

01

Dekoratif tuğla duvarlı cephe için denizlik stablizasyon destek profili

Denizlik stabilizasyon destek profili, 150 mm genişlikten başlayan alüminyum pencere denizliklerinin montajı için yeni binalar veya mevcut binaların yenileme projeleri için önerilir.
Denizlik stabilizasyon destek profili, duvara sabitlenmesini sağlayan 40 x 6 mm boyutunda bir yuva ile sağlanır.
Denizlik stabilizasyon destek profili, stabilize etmek için pencere pervazının altına yatay bir konuma monte edilir ve kurulumla ilgili çalışmalar dekoratif tuğla duvarın yapısını etkilemez.

06. TALİMATLAR

Denizlik stabilizasyon destek profilinin duvara uygulanması

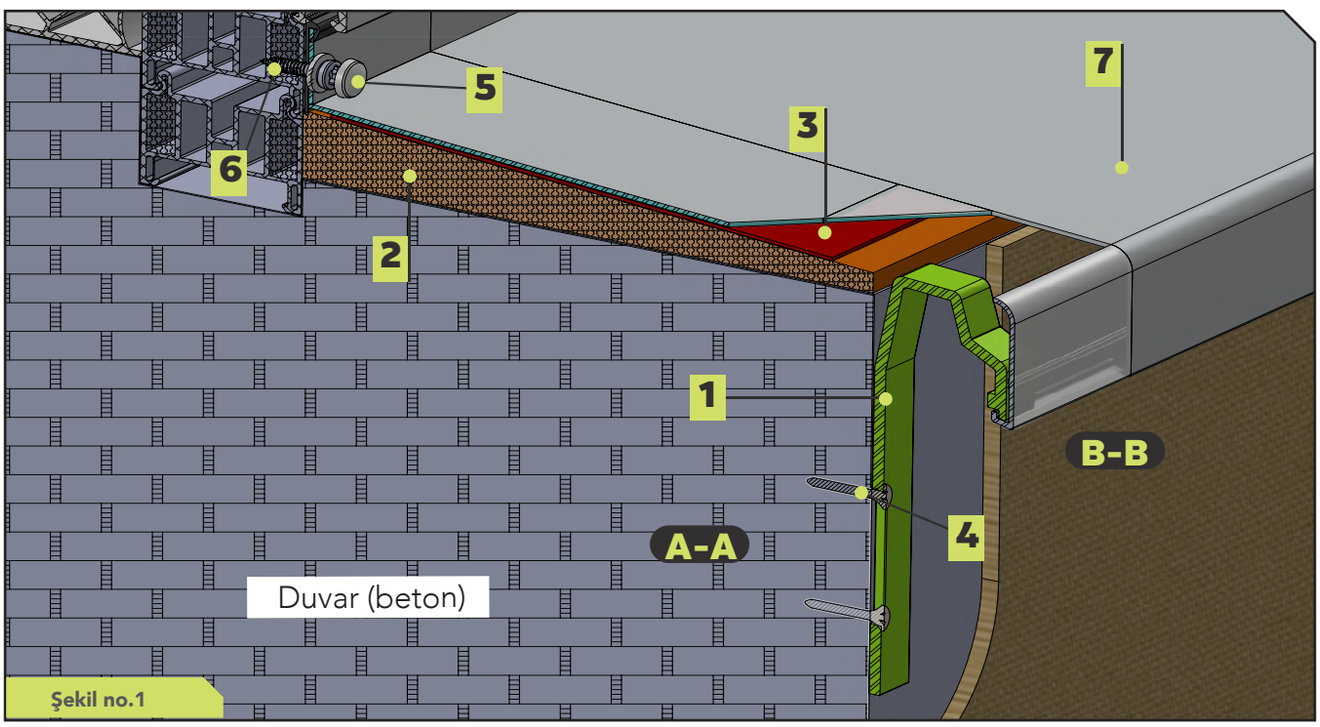

Şekil no.1

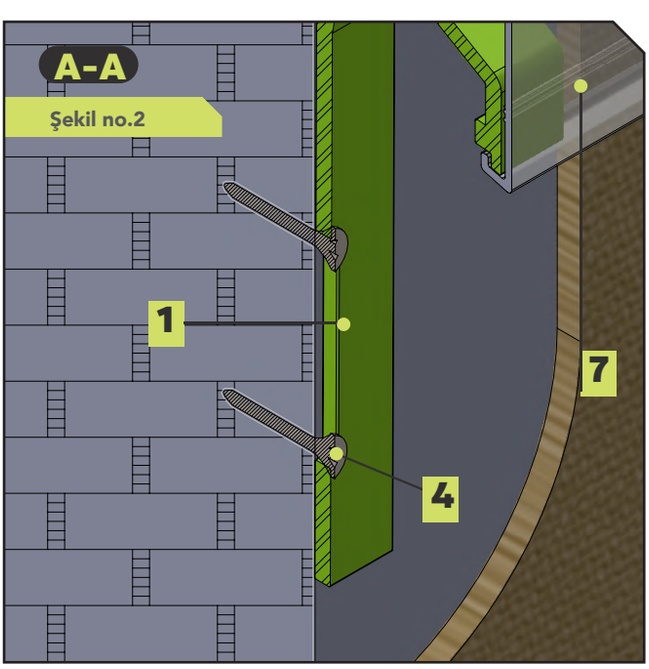

Şekil no.2

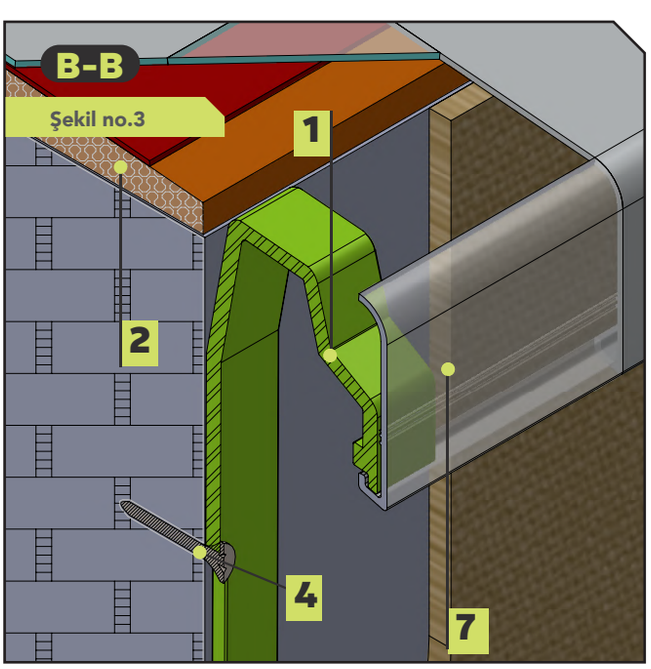

Şekil no.3

İÇİNDEKİLER

1. Denizlik stabilizasyon destek profili dikey
2. Düşük genleşmeli poliüretan montaj köpüğü
3. Ses yalıtımı bandı
4. Duvar için vida
5. ABS vida maskeleme kapakları
6. Kendinden klavuzlu pazlanmaz inox vida TORX 3,9x25mm
7. Alüminyum denizlik 40 mm damlalık

06. DETAYLAR

Birleştirme montajı

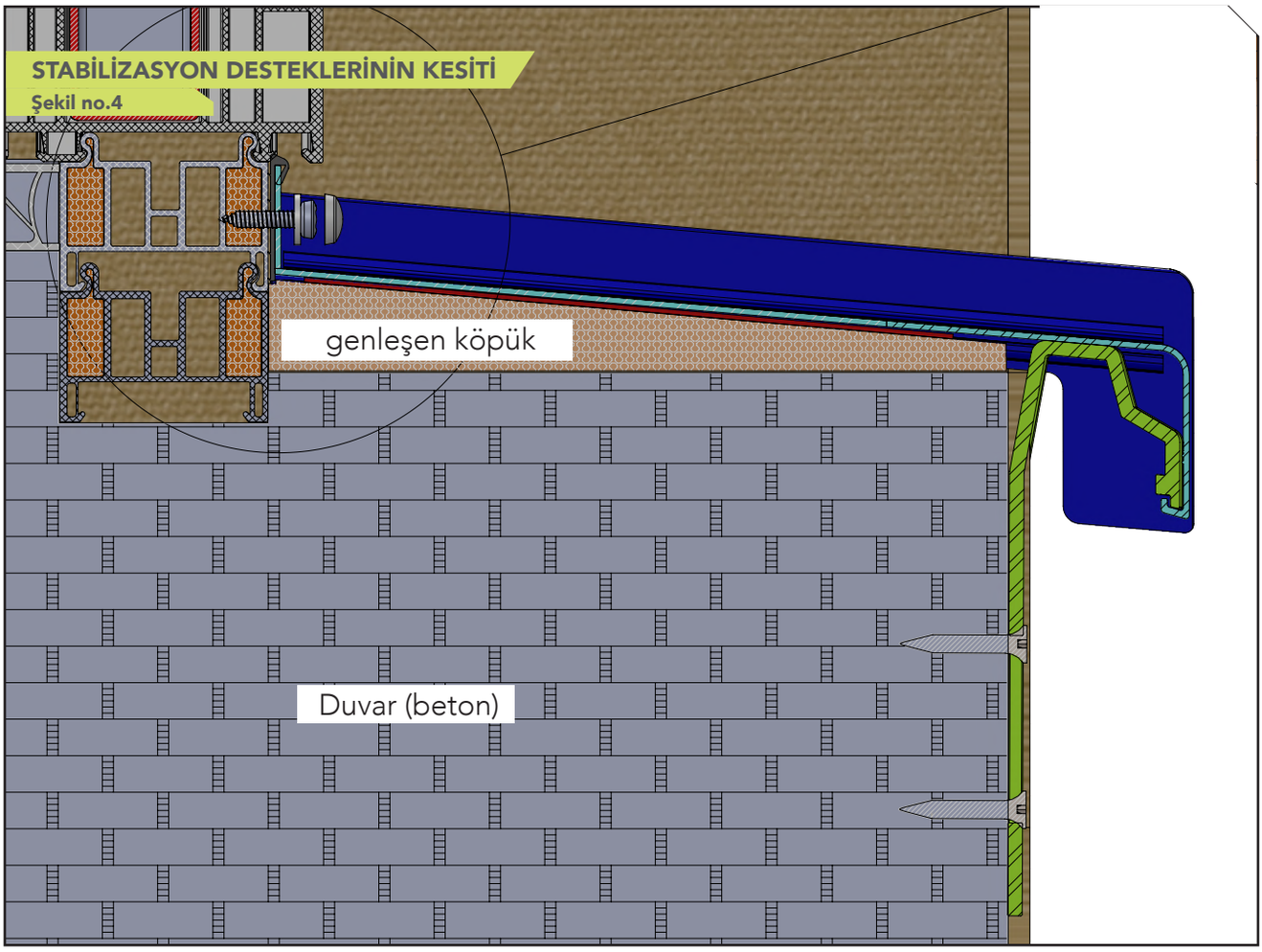

Denizlik stabilizasyon destek profilinin duvara uygulanması

Denizlik stabilizasyon desteklerinin montajının ön aşaması, denizliklerin sabitleneceği cephe tipinin belirlenmesi gereklidir. Destekler, bina inşaatının farklı aşamalarına ve farklı cephe türlerine uygun hızlı kurulum için farklı özelliklere sahiptir: dekoratif tuğla duvarlı, sıvalı veya ısı yalıtımlı cepheler.

02

Sıvalı cephe için stabilizasyon destek profili

Stabilizasyon destek profili, 150 mm genişlikten başlayarak alüminyum denizliklerin montajı için sıvalı olan mevcut binalar için önerilir.Destek, duvara sabitlenmesini sağlayan 40 x 6 mm boyutunda bir yuvaya sahiptir. Destek, stabilize etmek için doğrudan alüminyum denizliğin altındaki duvarın üzerine dikey bir konuma monte edilir ve daha sonra bina sıvasının onarımı yapılır.

06. TALİMATLAR

Denizlik stabilizasyon destek profilinin duvara uygulanması

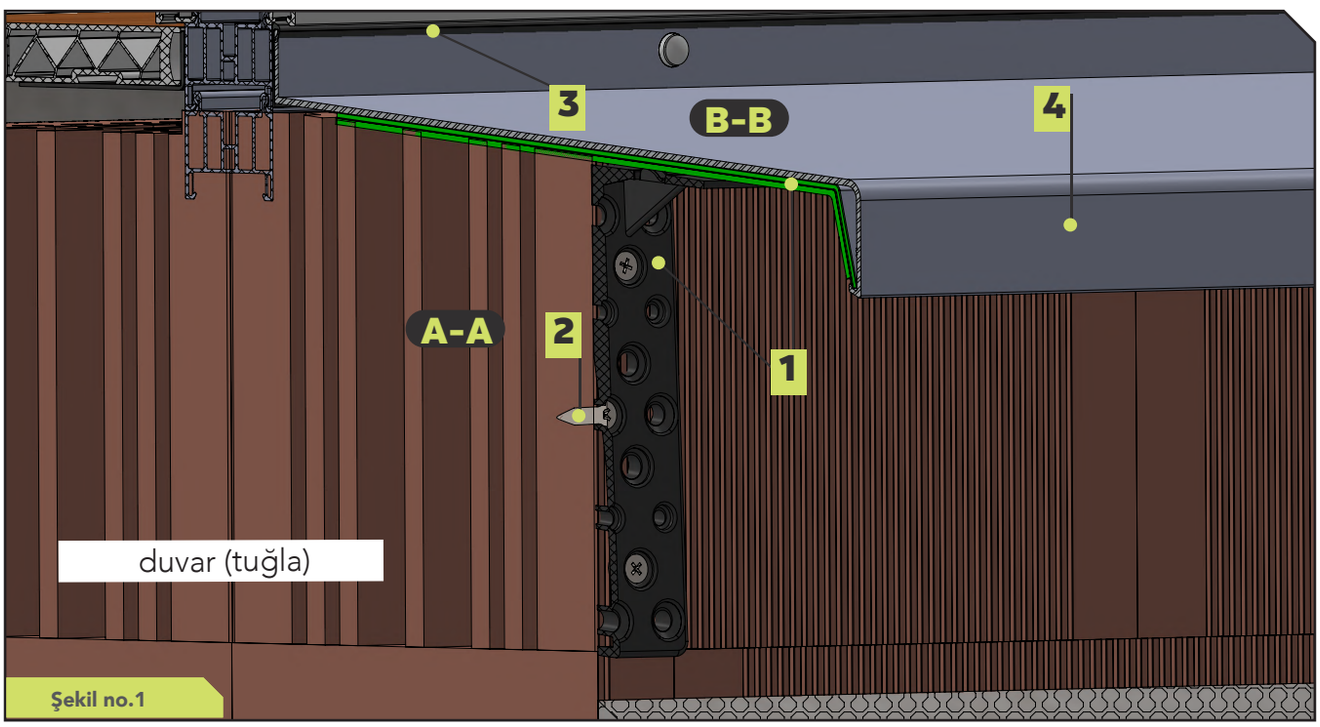

Şekil no.1

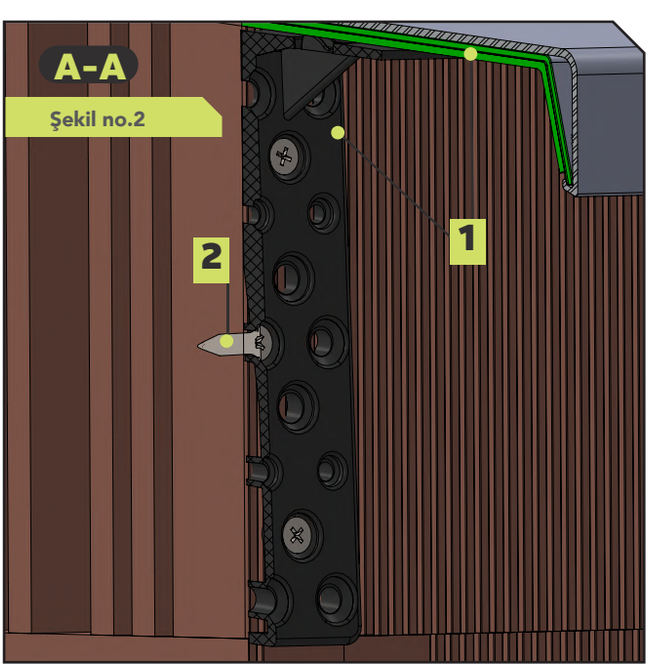

Şekil no.2

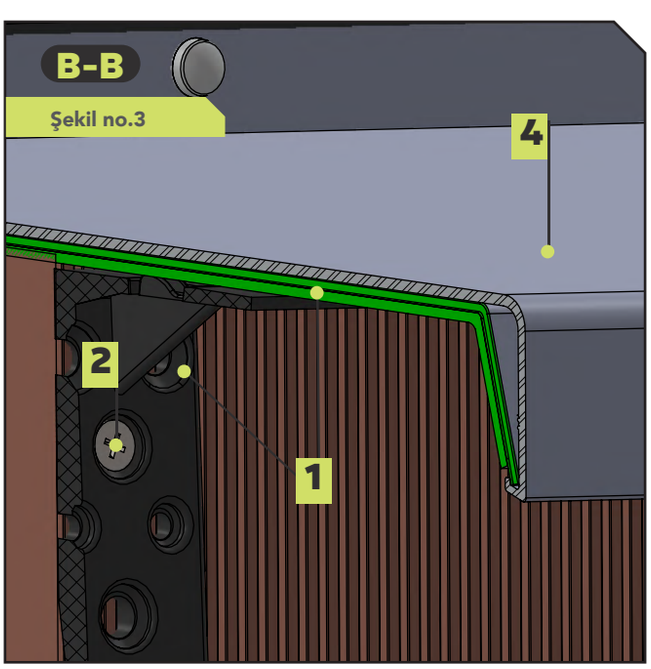

Şekil no.3

İÇİNDEKİLER

1. Denizlik stabilizasyon destek profili
2. Duvar için vida
3. EPDM denizlik contası
4. Alüminyum denizlik 40 mm damlalık

06. DETAYLAR

Birleştirme montajı

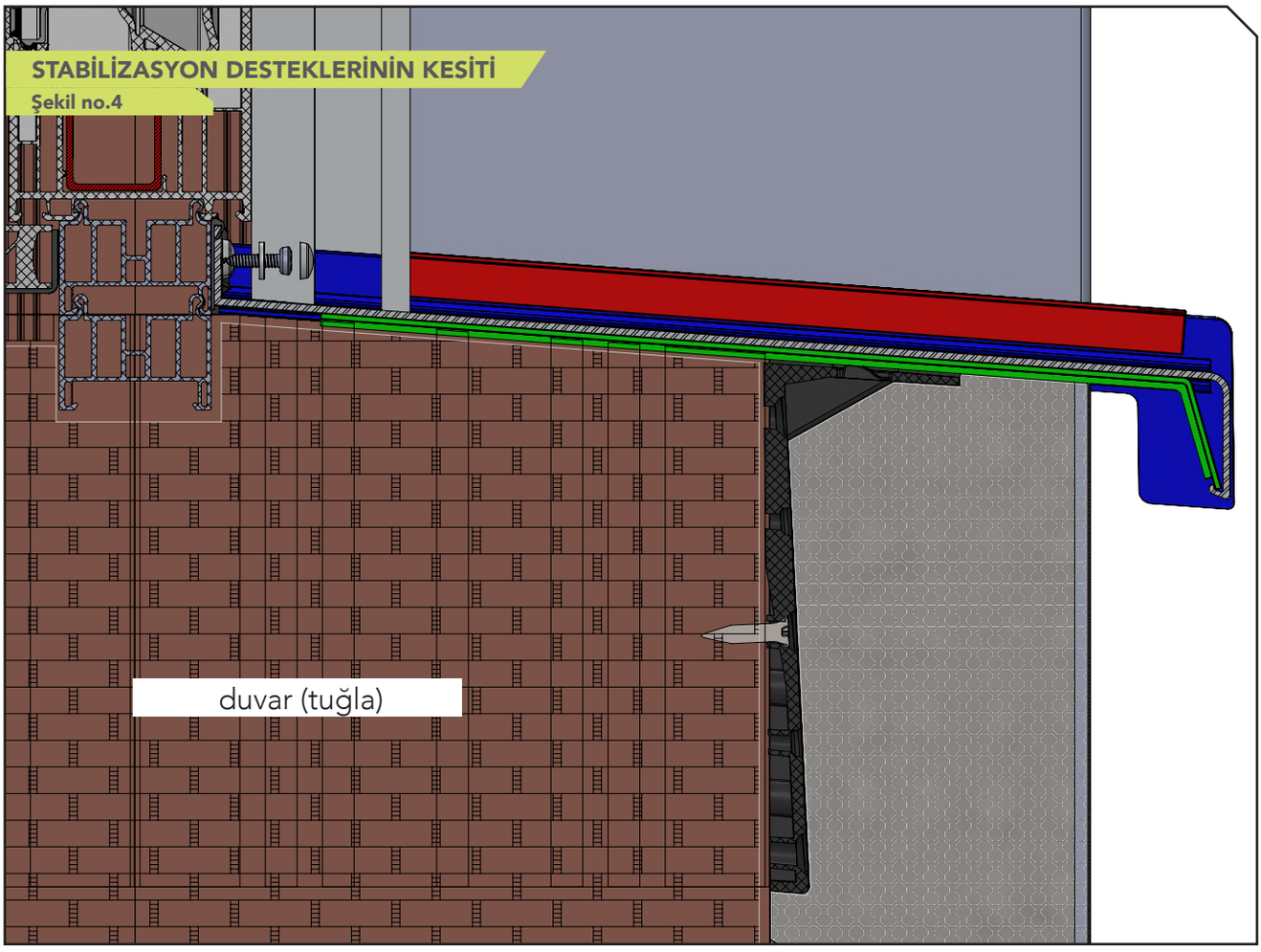

Denizlik stabilizasyon destek profilinin duvara uygulanması

Eşik stabilizasyon desteklerinin montajının ön aşaması, denizliklerin sabitleneceği cephe tipinin belirlenmesi gereklidir. Destekler, bina inşaatının farklı aşamalarına ve farklı cephe türlerine uygun hızlı kurulum için farklı özelliklere sahiptir: dekoratif tuğla duvarlı, sıvalı veya ısı yalıtımlı cepheler.

03

Isı yalıtımlı cephe için denizlik stabilizasyon destek profili

Denizlik stabilizasyon destek profili, 150 mm genişliğini aşan alüminyum denizliklerin montajı için ısı yalıtım sistemi uygulanmış binalar için önerilir.

Montaj sırasında daha fazla esneklik için iki parçadan oluşur:

- Denizlik stabilizasyon destek profili, dikey konsol doğrudan duvara tutturularak ve farklı mesafelerde montaj avantajı sağlayan birçok sabitleme deliği ile tasarlanmıştır.

- Denizlik stabilizasyon destek profili, alüminyumden yapılmıştır ve farklı kalınlıklardaki ısı yalıtımı için değişik ölçülerde üretilebilmektedir.

06. BAKIM TALİMATLARI

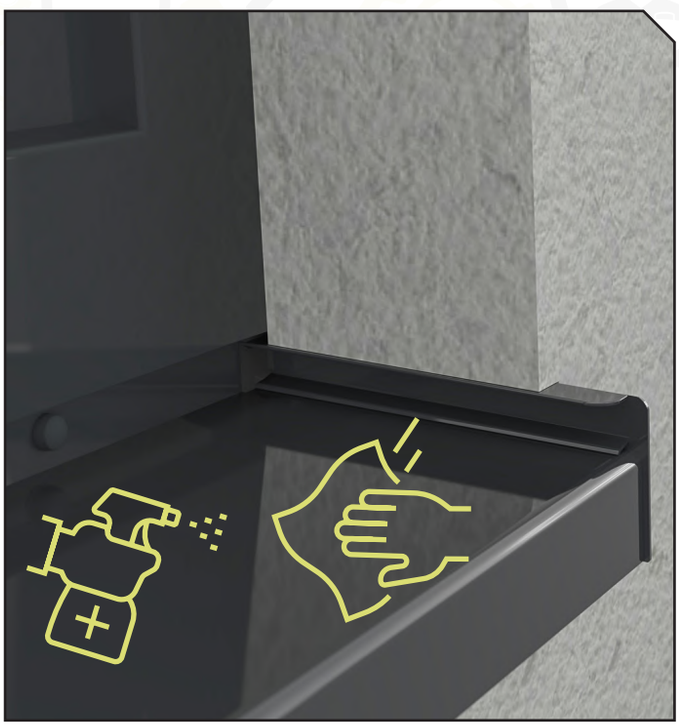

01

Bakımları nasıl yapılır?

TSV alüminyum komple denizlik sistemi, hem yeni inşaat hemde yenileme projelerinde ömürlük bir yatırımdır.

Alüminyum denizlik ve kapakların her zaman mükemmel durumda kalması için periyodik bakim yapılması gerekmektedir.

Karakteristik parlaklığı tekrar geri getirmek için alüminyum denizlik ve kapakların zamanla toz veya diğer birikintilerden su ve temiz bir bezle temizlenmesini öneririz. Ayrıca cam temizleme solüsyonları da sorunsuz bir şekilde kullanılabilmektedir.



02

Hatırlatma!

TSV alüminyum denizlik ve kapakları, yeni inşaat veya yenileme işlemlerinden kaynaklanan alçı, kireç ve çimentoya karşı dayanıklıdır.

Nitroselüloz vernikler, vernik incelticiler ve çözücüler (aseton, etil asetat, benzen, klorlu hidrokarbonlar, dibütilftalat, toluen, xilen, metanol, diklorometan, fenoller, Tetrahidrofuran, yumuşatıcı katkı maddeleri) ile temizlenmelerine izin verilmez.



TEKNİK DESTEK

Genel öneriler

TSV, profesyonel bir montaj uygulanmasını önerir; bu, alüminyum denizlik sistemini kurarken aşağıdaki basit prosedürlere uygunluk anlamına gelir, böylece:

- Pencere denizliklerinin eğimi 5° den az olmamalı;
- Alüminyum pencere denizliklerinin damlalığı bitmiş cepheden uzaklığı yaklaşık 30-40 mm olmalıdır;
- Pencere denizlik sistemlerinin sızdırmazlığı, pencere denizliğinin arkasındaki orta conta, paslanmaz çelik vidalar ve maskeleme kapakları kullanılarak kör kasa profiline uygun şekilde sabitlenmeyi içerir;
- Bir ses geçirmezlik bandının alüminyum denizliğin alt yüzeyine uygulanmasını içeren ses geçirmezlik önlemlerinin benimsenmesi dikkate alınır - yüzeyin en az %50'sine uygulanması önerilir
- 3000 mm'den büyük uzunluklara sahip alüminyum pencere denizliklerini monte ederken, termal değişiklikler nedeniyle pencere denizlik sisteminin genişlemesini telafi etmeye yardımcı olan bir birleştirme parçası (180°) kullanılması önerilir.

KALİTE BELGESİ

Alüminyumun RAL pulber toz boyası

CERTIFICATE

for a **COATING APPLICATOR**

QUALICOAT

SEASIDE

to use the quality label in conformity with the
QUALICOAT 2022 Specifications, applicable from 1 January 2022

Licence No.:	**1406**
Date of Granting:	**08.01.2004**
Valid until:	**31.12.2023**

Zurich, 1 January 2022

QUALICOAT

Ivo Vermeeren
President

Sue C. C. Paredi
Managing Director

QUALICOAT | Tödistrasse 48, 8002 Zurich, Switzerland | **www.qualicoat.net**

KALİTE BELGESİ (SERTİFİKASI)

Eloksal alüminyum

Authorization
to use the quality sign

QUALITY LABEL
INTERNATIONAL
FOR ANODISING
Qualanod
ARCHITECTURE

Licence number: 1605

is authorized to use the quality sign which is shown above, according to the regulations for the use of the quality label for ARCHITECTURAL ANODIZING as described in the current edition of the Specifications for the QUALANOD quality label for sulfuric acid-based anodizing of aluminium (Edition 01.01.2021). Architectural anodizing is one of the four types of anodizing covered by the Specifications.

Date of issue of the licence:	**19.01.1996**
Period of validity of the licence:	**until 31.12.2023**

Zurich, 15 December 2021

QUALANOD

Dr. Metin Yilmaz
President

CERTIFICATION BODY

Monica Gerber
General Secretary

Website: www.qualanod.net
E-Mail: info@qualanod.net // Phone: +41 (0)43 305 09 77 / 81

Mailing address:
QUALANOD, P.O. Box, CH-8027 Zurich

Domicile:
QUALANOD
c/o ARCO Association Management AG
(certification body)
Tödistrasse 42, CH-8002 Zurich


TSV
window sill
TSV
window sill

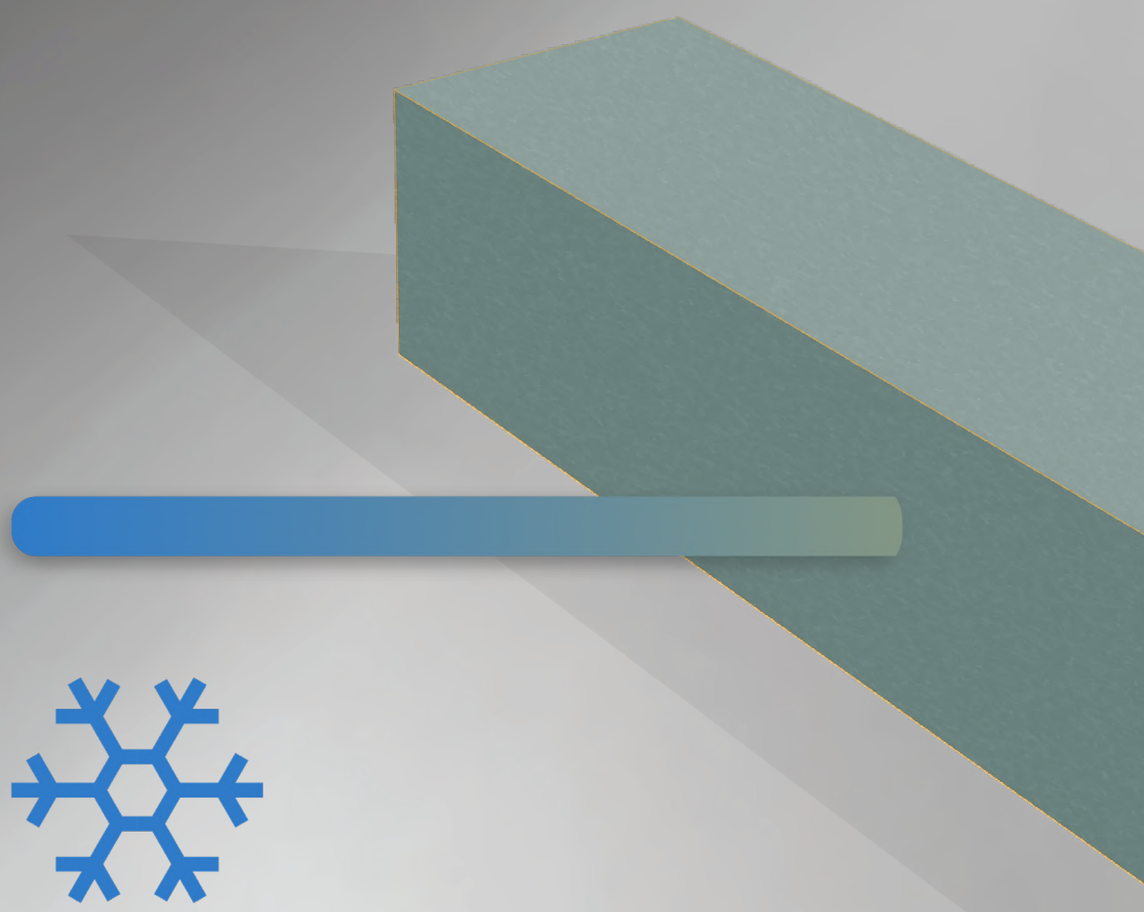

- *Isı yalıtımlı kör kasa yükseltme profili*
- *Kapı altı ısı yalıtımı ve kapı eşiği yükseltme profili*
- *Kapı ve pencere kenar yalıtımı*
- *Denizlik altı ısı yalıtımı*

tsvline.com

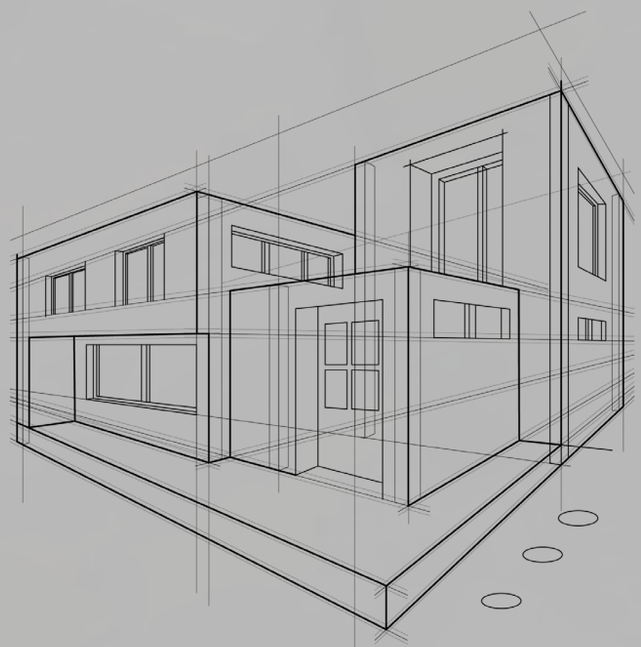



bölüm

7

TSV THERMO GREEN

Kapı ve pencere yalıtımında BİR numaralı tercih

TSV THERMO GREEN

%100 geri dönüştürülmüş PET'ten yapılmış yenilikçi fonksiyonel malzeme

TSV Thermo Green, yüksek termal verimliliği, yanmazlık özelliği ve düşük yanma gazı emisyonu ile öne çıkıyor. Ağırlığı düşük ancak mekanik direnci yüksek bir malzemedir. Kullanım kolaylığı ve üstün teknik özellikleri (termoplastik) malzeme TSV Thermo Green PET'i inşaat alanında çok sayıda kullanım olanağına sahip bir malzeme olarak konumlandırıyor.

Malzeme, iyi bir mekanik performans dengesi gerektiren durumlarda kullanım için mükemmel bir sonuç sunar.Yüksek reçine emilimi performansı ve hafif kompozit sandviç çözümüne daha dayanıklılı bir yaklaşım gerektiren durumlarda kullanım için mükemmel bir çözüm sunar. Uyarlanabilir özellikleri ve yetenekleri ile çok çeşitli uygulamalar için doğru çözümdür.

ECO PLATFORM EPD EN 15804 VERIFIED

DNV·GL

Certificate No:
TAK0000155

TYPE APPROVAL CERTIFICATE

This is to certify:

That the Sandwich Core Materials

with type designation(s)
Kerdyn® Green - Series

is found to comply with
DNV GL class programme DNVGL-CP-0084 – Type approval – Sandwich core materials

Isı yalıtım performansı U: 0,6 W/(m²k)

Karakteristikleri	unit	TSV Thermo green *	TSV Thermo green **	Standard
Nominal yoğunluk	kg/m³	80	180	ISO 845
	lb/ft³	4,99	11,2	
Isı yalıtım performansı (U)	W/(m²k)	0,45	0,6	EN12667
Sıkıştırma mukavemeti	MPa	1.00	3,05	ASTM D1621
	Psi	145	442	
Bükülme direnci	MPa	-	3,2	EN310
	Psi	-	462,7	
Yumuşama noktası Vicat	°C	-	77,6	ISO 306
	°F	-	171,7	
Çekme direnci	MPa	1,40	2,50	ASTM D-1623
	Psi	203	363	
Termal iletkenlik	W/(mK)	0.0270	0.0403	EN12667
Termal genleşme katsayısı	K-1	-	LL 64.8*10-6 UL 65.4*10-6	DIN 53752
yangın reaksiyon sınıfı	Class	E 1)	E 2)	EN 13501
Vidaların çekme kuvvetine karşı direnç	N	-	450	EN320
Su emilimi (28 gün)	Vol.-%	2,4	≤ 0,5	ISO 16535
Suya ve neme karşı dayanıklı (7 gün)	%	-	0,5	EN 12087
Yaşlanmaya karşı direnç	Zamanla oluşabilecek hasarlara karşı yüksek direnç			

*Dış /iç denizlik altı için ısı yalıtım profili
**Kör kasa profili, kapı altı ısı yalıtımı ve yükseltme profili, pencere kenar ısı yalıtımı

Avantajları TSV Thermo Green:

- Çok iyi ısı yalıtımı
- Bükülmeye karşı yüksek direnç
- Basınça karşı yüksek direnç
- Kırılmaya dayanıklı
- Kullanımı kolay
- Vida kullanarak sabitleme imkanı
- Hafif malzeme
- Yapıştırıcıların ve reçinelerin çok yönlü kullanımı
- Su ve nem geçirmez

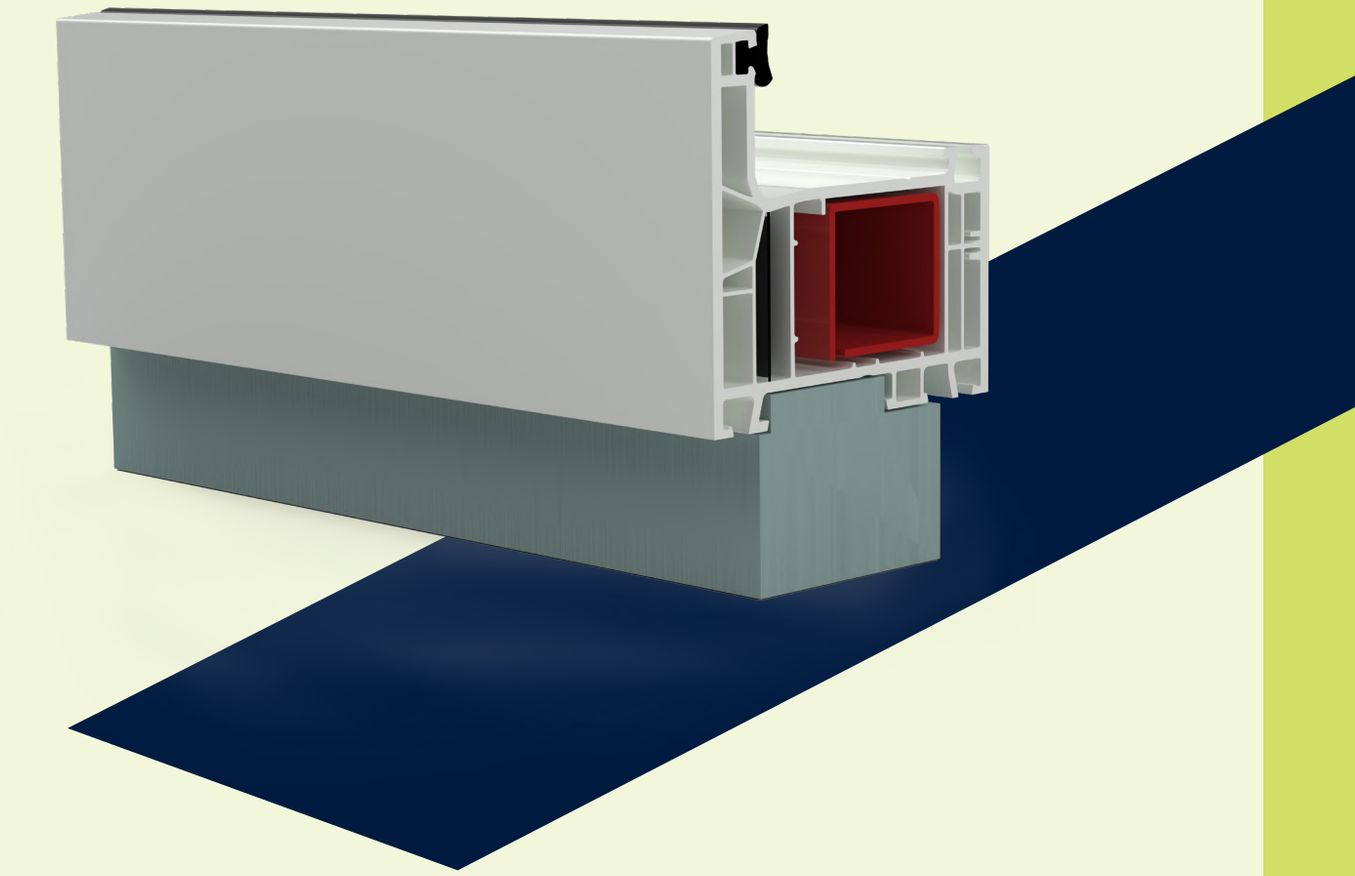

TSV THERMOGREEN ÜRÜN HATTI

- ***Bütün pencere profillerine uyarlanabilir kör kasa yükseltme profili***
- ***Isı yalıtımlı kapı eşiği yükseltme profili- kapıların optimum ısı yalıtımını ve su yalıtımını sağlar.***
- ***Isı yalıtımlı kapı ve pencere kenar yalıtım profili***
- ***İç ve dış denizlik altı ısı yalıtım profili***

TSV THERMO GREEN (TERMOPLASTIK) ISI YALITIMLI KÖR KASA PROFİLİ

Bütün pencere profillerine uyarlanılabilir olup, klasik plastik kör kasa profilinin yerini başarıyla alır ve en iyi ısı yalıtımını sunar.

Dış ve iç pencere denizliklerinin arasındaki camın altındaki boşluğun optimum ısı yalıtımı niteliklerine sahip en uygun ürün.

TSV Thermo Green kör kasa profili, iç ve dış denizliklerin milimetrelik konumu için tüm pencere profillerine uyarlanmistir. Pencerenin dogru montajına yardımcı olur, Tüm pencere uzunluklarına uygundur. Yüksek basınç dayanımı (3.000 kg/ mm) sayesinde büyük boyut ve ağırlıktaki pencerelerin montajında da kullanıma uygundur.

TSV kör kasa profilinin yüksekliği 38mm 68 mm olup, farklı plastik, ahşap ve alüminyum pencereler için uygundur.

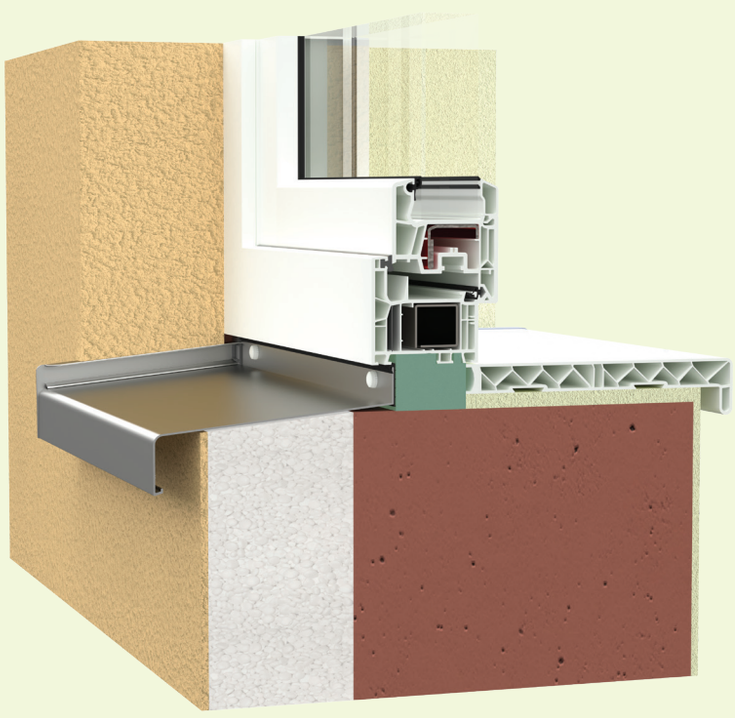

Stoktaki mevcut ürünler 2 - 3 iş günü içinde teslim edilir.
Müşteri tarafından talep edilen her pencere profili için üretilebilir.

ÜRÜNÜN AVANTAJLARI

- *Çok iyi ısı yalıtım performansı (tripan cam ortalamasının üzerinde) U: 0,6 W/(m2k)*
- *%100 geri dönüştürülmüş PET'ten yapılmıştır*
- *Nominal yoğunluk: 180 kg/m³*
- *İç ve dış pencere denizliklerinin doğru montajını saglar*
- *Yüksek basınç dayanımı sayesinde deforme olmaz*
- *Her türlü PVC, ahsap ve alüminyum profiller için kullanılabilir*
- *Hem yeni hem de yenileme amaçlı tüm inşaatlarda kullanılabilir*
- *TSV markasının alüminyum denizlik vidalarıyla sabitlenmesi uygundur*
- *Çevre düzenlemelerine göre çok yüksek oranda geri dönüştürülmüş içeriğe sahip sertifikalı Ürün beyanı ISO 14025 ve EN 15804*
- *Sandviç tipi yapı malzemeleri için DNVGL-CP-0084 standartlarına göre sertifikalı*

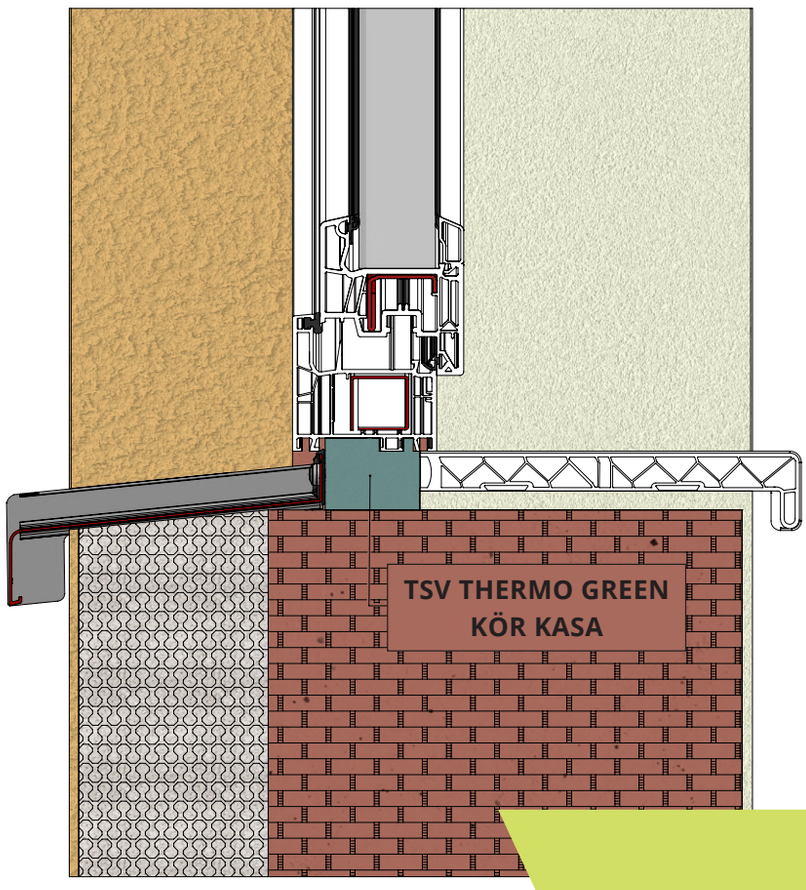

ISI YALITIMLI PENCERE VE KAPI KENAR YALITIM PROFİLİ TSVTHERMO GREEN

TSV Thermo Green pencere ve kapı kenar yalıtımı profilleri, pencere veya kapı boşluğu ısı yalıtımı için kullanılır. Geri dönüştürülmüş% 100 petten üretilen TSV Thermo Green pencere ve kapı kenar yalıtımı, hava koşullarına dayanıklılığı, çok yüksek ısı verimliliği ve hızlı ve basit montajı ile öne çıkıyor. Duvar vidalarıyla sabitlenen TSV Thermo Green pencere ve kapı kenar yalıtımılı profiller, PVC veya ahşap doğramalar için yüksek stabilite sunar. TSV Thermo Green pencere ve kapı kenar yalıtımlı profiller, tüm cephe sistemlerinin ısı yalıtım alanlarına sorunsuz bir şekilde entegre edilebilir.

Olağanüstü işleme olanakları sayesinde, TSV Thermo Green pencere ve kapı kenar yalıtımı profilleri, müşterilerin talep ettiği boyutlara uyarlanabilir ve düşük ağırlıkları nedeniyle montajı çok kolaydır. TSV Thermo Green pencere ve kapı kenar yalıtımı profilleri, yüksek stabilite sağlayan yapı yüzeyine vidalanarak mekanik olarak sabitlenir .

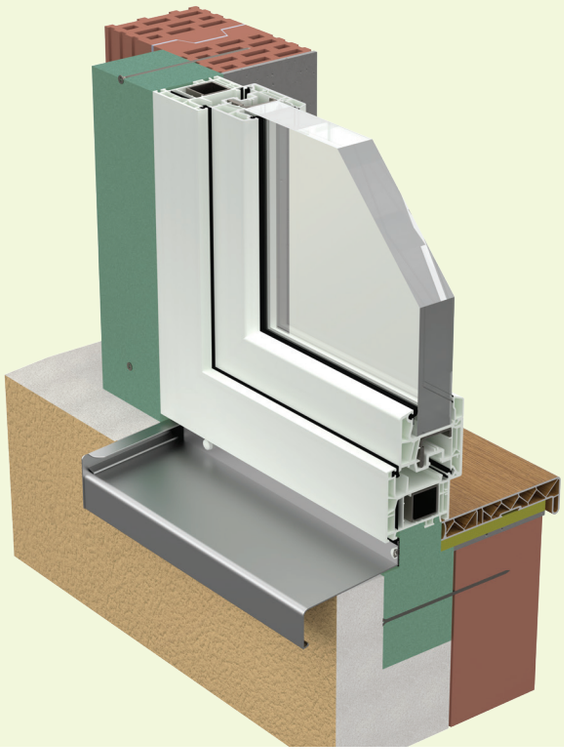

Stoktaki mevcut ürünler 2 - 3 iş günü içinde teslim edilir.
Müşteri tarafından talep edilen her pencere profili için üretilebilir.

ÜRÜNÜN AVANTAJLARI

- *Çok iyi ısı yalıtım performansı (tripan cam ortalamasının üzerinde) U: 0,6 W/(m2k)*
- *%100 geri dönüştürülmüş PET'ten yapılmıştır*
- *Nominal yoğunluk: 180 kg/m³*
- *Hızlı ve Doğru Montaj sağlar. Düşük ağırlık ve adaptasyon olasılığı nedeniyle farklı boyutlarda montaj avantajı sağlar.*
- *Yüksek basınç dayanımı sayesinde şekli ve hacmi stabil kalır*
- *Artırılmış nem direnci sağlar*
- *Kullanımı ve işlenmesi kolay olması nedeniyle müşterilerimiz için zaman tasarrufu sağlar*
- *Vidalarla sabitleyerek veya yapıştırarak profilleri istediğiniz uzunlukta ulaştırma imkanı sağlar*
- *Sabitleme için önceden delme gerektirmez*
- *Malzemenin yoğunluğu nedeniyle yalıtım kenarları bozulmaz*
- *Çevre düzenlemelerine göre çok yüksek oranda geri dönüştürülmüş içeriğe sahip sertifikalı Ürün beyanı ISO 14025 ve EN 15804*
- *Sandviç tipi yapı malzemeleri için DNVGL-CP-0084 standartlarına göre sertifikalı*

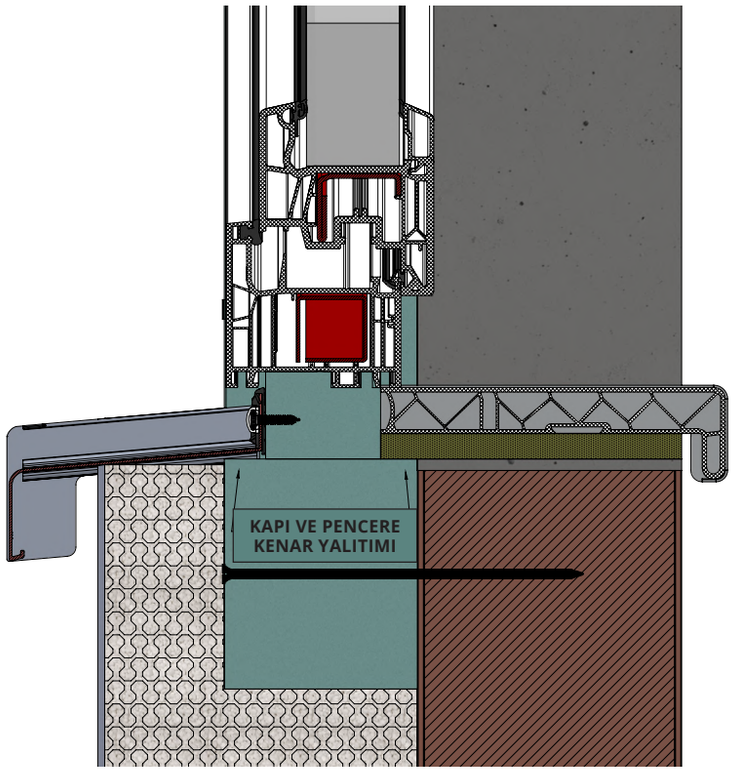

TSV THERMO GREEN İÇ/DIŞ DENİZLİK ALTI ISI YALITIM PROFİLİ

Iç ve dış pencere denizliklerinin altındaki alanın optimum ısı yalıtım niteliklerine uygun malzeme. TSV Thermo Green profilinin, dış denizliğin montajı için doğru açı olan yaklaşık 5° lik bir eğime, ve iç pervazın montajı içinse düz olan bir yapıya sahiptir.

Yüksek basınç dayanımı nedeniyle (1,00 kg / mm üstünde) dekoratif elemanlar (saksılık , saklama alanı) için destek olarak pencere denizliklerinin kullanılması istenen durumlar için de uygundur.

Dış denizlik için profil ölçüsü

Genişlik::	150 mm, 200 mm, 250 mm ve 300 mm
Kalınlık:	30 mm
Uzunluk:	maksimum 2.440 mm/ kadaradet

İç denizlik için profil ölçüsü

Genişlik::	150 mm, 200 mm, 250 mm, 300 mm, 350 mm ve 400 mm
Kalınlık:	30 mm
Uzunluk:	maksimum 2.440 mm/ kadaradet

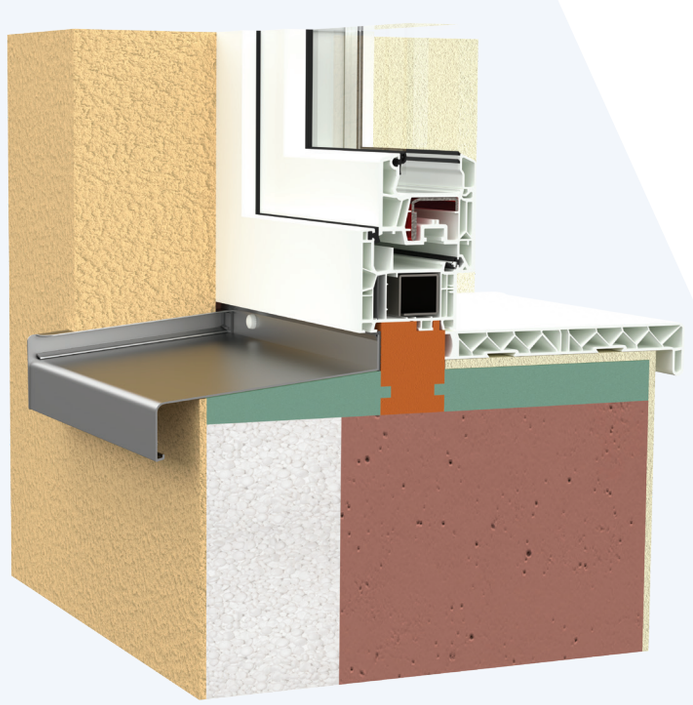

ÜRÜNÜN AVANTAJLARI

- *Çok iyi ısı yalıtım performansı (tripan cam ortalamasının üzerinde) U: 0,6 W/(m2k)*
- *%100 geri dönüştürülmüş PET'ten yapılmıştır*
- *Nominal yoğunluk: 180 kg/m³*
- *Hızlı ve Doğru Montaj sağlar. Düşük ağırlık ve adaptasyon olasılığı nedeniyle farklı boyutlarda montaj avantajı sağlar.*
- *Yüksek basınç dayanımı sayesinde şekli ve hacmi stabil kalır*
- *Artırılmış nem direnci sağlar*
- *Kullanımı ve işlenmesi kolay olması nedeniyle müşterilerimiz için zaman tasarrufu sağlar*
- *Vidalarla sabitleyerek veya yapıştırarak profilleri istediğiniz uzunlukta ulaştırma imkanı sağlar*
- *Sabitleme için önceden delme gerektirmez*
- *Malzemenin yoğunluğu nedeniyle yalıtım kenarları bozulmaz*
- *Çevre düzenlemelerine göre çok yüksek oranda geri dönüştürülmüş içeriğe sahip sertifikalı Ürün beyanı ISO 14025 ve EN 15804*
- *Sandviç tipi yapı malzemeleri için DNVGL-CP-0084 standartlarına göre sertifikalı*

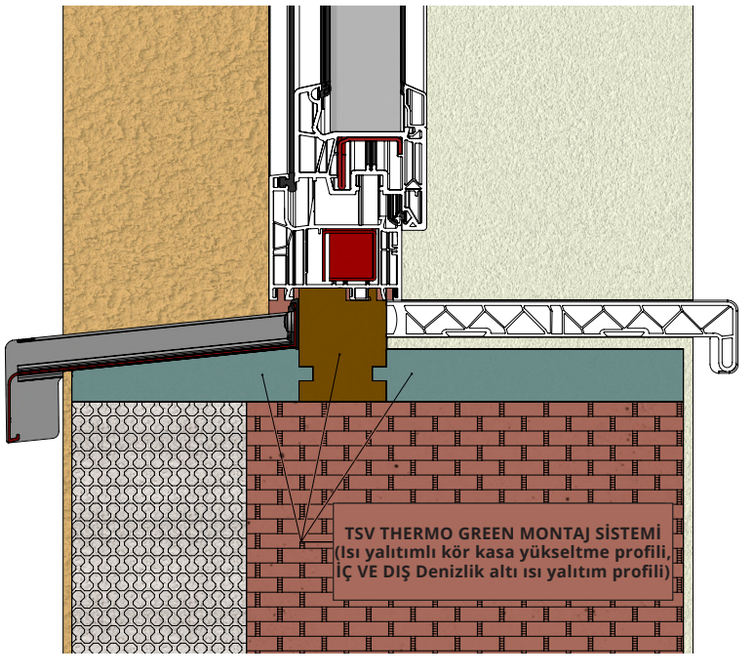

Stoktaki mevcut ürünler 2 - 3 iş günü içinde teslim edilir.

member of PM

TSV TÜRKİYE - Fabrika
407042, Şesului F.N. caddesi
Apahida | Cluj | Romanya
E-mail: info@tsvline.ro
Mobil: (+40) 736 104 353

TSV ROMANYA - Apahida depo
407042, Şesului F.N. caddesi
Apahida | Cluj | Romanya
E-mail: info@tsvline.ro
Mobil: (+40) 736 104 353

TSV ROMANYA - Merkez depo
400228, Corneliu Coposu 167 caddesi
Cluj-Napoca | Cluj | Romanya
E-mail: info@tsvline.ro
Mobil: (+40) 723 300 257

TSV ROMANYA - Bükreş depo
070000, Sperantei 101 caddesi
Centrul logistic Eli Park 3, Buftea,
Bükreş | Romanya
E-mail: office@tsvline.ro
Mobil: (+40) 739 875 311

www.tsvline.ro

TSV MACARİSTAN
2142 Nagytarcsa, Alsó Ipari körút 1 |
Budapeşte | Macaristan
E-mail: office@tsvline.hu
contact@tsvline.hu
Mobil: +36 70 6351917; +36 70 6352353

TSV İTALYA - Bergamo depo
24043 Bergamo, Fornovo San Giovanni
via Cascina Bruciata 2 (BG)

TSV İTALYA - Santa sofya depo
Santa Sofia D`epiro (CS)
E-mail: info@pmpartner.it
Mobil: +36 03631846528

www.tsvline.com